CÔNG TY TNHH TƯ VẤN THIẾT KẾ
GIA PHÚC
ĐC: TỔ DÂN PHỐ 2 - P. EA TAM - TP. BMT - TỈNH ĐẮK LẮK
ĐT: 0262. 3852965

CỘNG HÒA XÃ HỘI CHỦ NGHĨA VIỆT NAM
ĐỘC LẬP - TỰ DO - HẠNH PHÚC
--------oOo--------

THIẾT KẾ MẪU
THIẾT KẾ ĐIỂN HÌNH

SỞ XÂY DỰNG ĐẮK LẮK
THẨM ĐỊNH
Theo Văn bản số...../.....
ngày.....tháng.....năm 20...
Ký tên:
Trần Văn Hưởng

CÔNG TRÌNH	:	THÔNG TIN VÀ TRUYỀN THÔNG THUỘC CÁC CHƯƠNG TRÌNH MỤC TIÊU QUỐC GIA TRÊN ĐỊA BÀN TỈNH, GIAI ĐOẠN 2021-2025
HẠNG MỤC	:	- ĐÀI TRUYỀN THANH XÃ VÀ HỆ THỐNG LOA ĐẾN CÁC THÔN, BUÔN (KẾT HỢP ĐIỂM PHỤC VỤ BƯU CHÍNH VÀ DỊCH VỤ VIỄN THÔNG, INTERNET).
ĐỊA ĐIỂM XÂY DỰNG	:	ĐỊA BÀN CÁC HUYỆN VÀ THÀNH PHỐ BUÔN MA THUỘT - TỈNH ĐẮK LẮK.
CHỦ ĐẦU TƯ	:	SỞ XÂY DỰNG TỈNH ĐẮK LẮK.
ĐƠN VỊ THIẾT KẾ	:	CÔNG TY TNHH TƯ VẤN THIẾT KẾ GIA PHÚC.

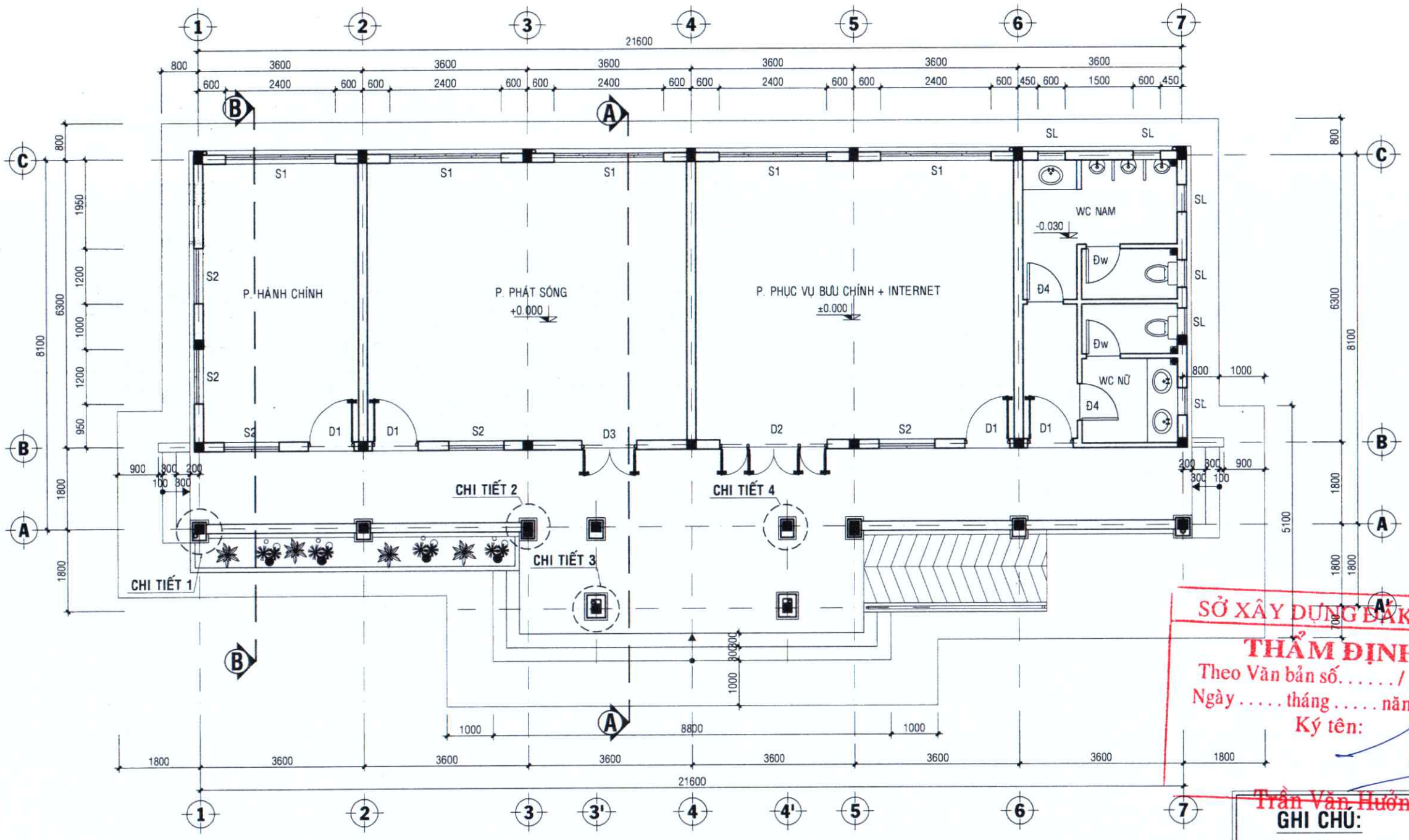

SỞ XÂY DỰNG ĐẮK LẮK
THẨM ĐỊNH
Theo Văn bản số...../.....
Ngày..... tháng..... năm 20...
Ký tên:
Trần Văn Hưởng

GHI CHÚ:

+ TƯỜNG XÂY GẠCH XMCL
+ BẢ MÁC TÍC VÀ SƠN NƯỚC TOÀN NHÀ.

MẶT BẰNG KIẾN TRÚC

TL : 1/100

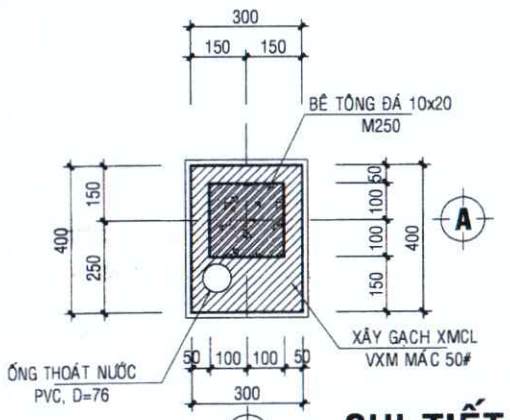

1, 2 ,5,6 **CHI TIẾT 1**
TL: 1/20

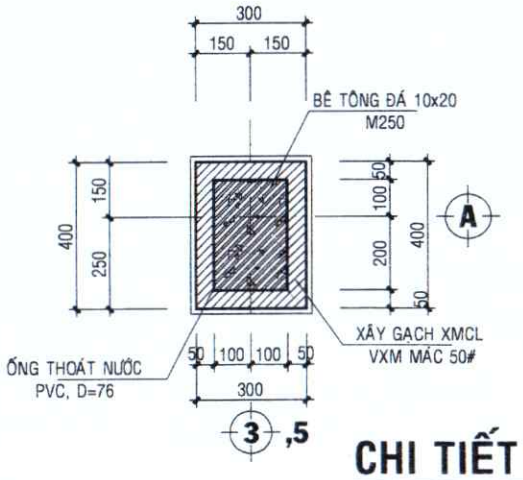

3 ,5 **CHI TIẾT 2**
TL: 1/20

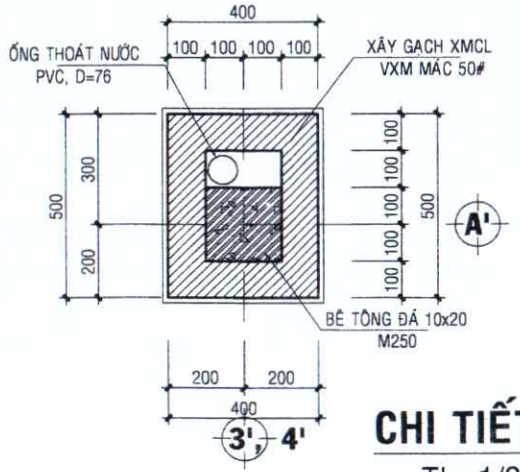

3', 4' **CHI TIẾT 3**
TL: 1/20

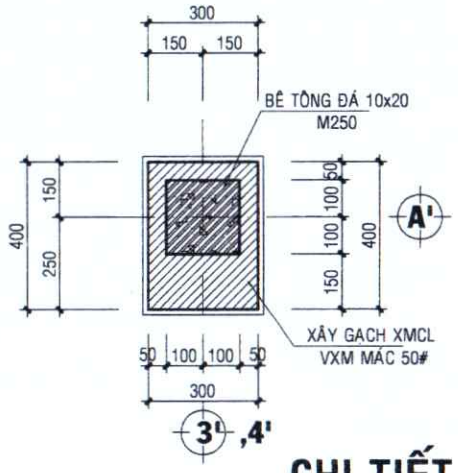

3', 4' **CHI TIẾT 4**
TL: 1/20

NỘI DUNG PHÁT HÀNH HỒ SƠ

BẢN VẼ THIẾT KẾ CƠ SỞ	☐
BẢN VẼ THIẾT KẾ THI CÔNG	☒

CHỦ ĐẦU TƯ:
SỞ XÂY DỰNG TỈNH ĐẮK LẮK

TÊN CÔNG TRÌNH-PROJECT:
THÔNG TIN VÀ TRUYỀN THÔNG THUỘC CÁC CHƯƠNG TRÌNH MỤC TIÊU QUỐC GIA TRÊN ĐỊA BÀN TỈNH, GIAI ĐOẠN 2021-2025 (THIẾT KẾ MẪU)

HẠNG MỤC-ITEMS:
BÃI TRUYỀN THANH XÃ VÀ HỆ THỐNG LOA ĐẾN CÁC THÔN, BUÔN (KẾT HỢP ĐIỂM PHỤC VỤ BƯU CHÍNH VÀ DỊCH VỤ VIỄN THÔNG, INTERNET).

VỊ TRÍ-LOCATION:
ĐỊA BÀN CÁC HUYỆN VÀ THÀNH PHỐ - TỈNH ĐẮK LẮK

ĐƠN VỊ THIẾT KẾ:
GIAPHUCO
CÔNG TY TNHH TƯ VẤN THIẾT KẾ
GIA PHÚC
TDP2, P. Ea Tam, Tp. Buôn Ma Thuột, tỉnh Đắk Lắk
Tel: 02623.852665 - MST: 6000458182
Gmail: giaphuc.tvxd@gmail.com

GIÁM ĐỐC-DIRECTOR
Ths. KTS. PHAN THANH DỰ

CHỦ TRÌ KIẾN TRÚC
KTS. HỒ PHI HÙNG

CHỦ TRÌ KẾT CẤU
KS. BÙI MINH KHOA

THIẾT KẾ KIẾN TRÚC
KS. NGUYỄN QUANG ÁNH

THIẾT KẾ KẾT CẤU
KS. BÙI MINH KHOA

QUẢN LÝ KỸ THUẬT
KS. NGUYỄN QUANG ÁNH

TÊN BẢN VẼ - DRAWING NAME:
MẶT BẰNG

TỶ LỆ- SCALE	BẢN VẼ SỐ - DRAWING NO
1/20 ~ 1/100	KT: 01/10

HOÀN THÀNH: ...../2023

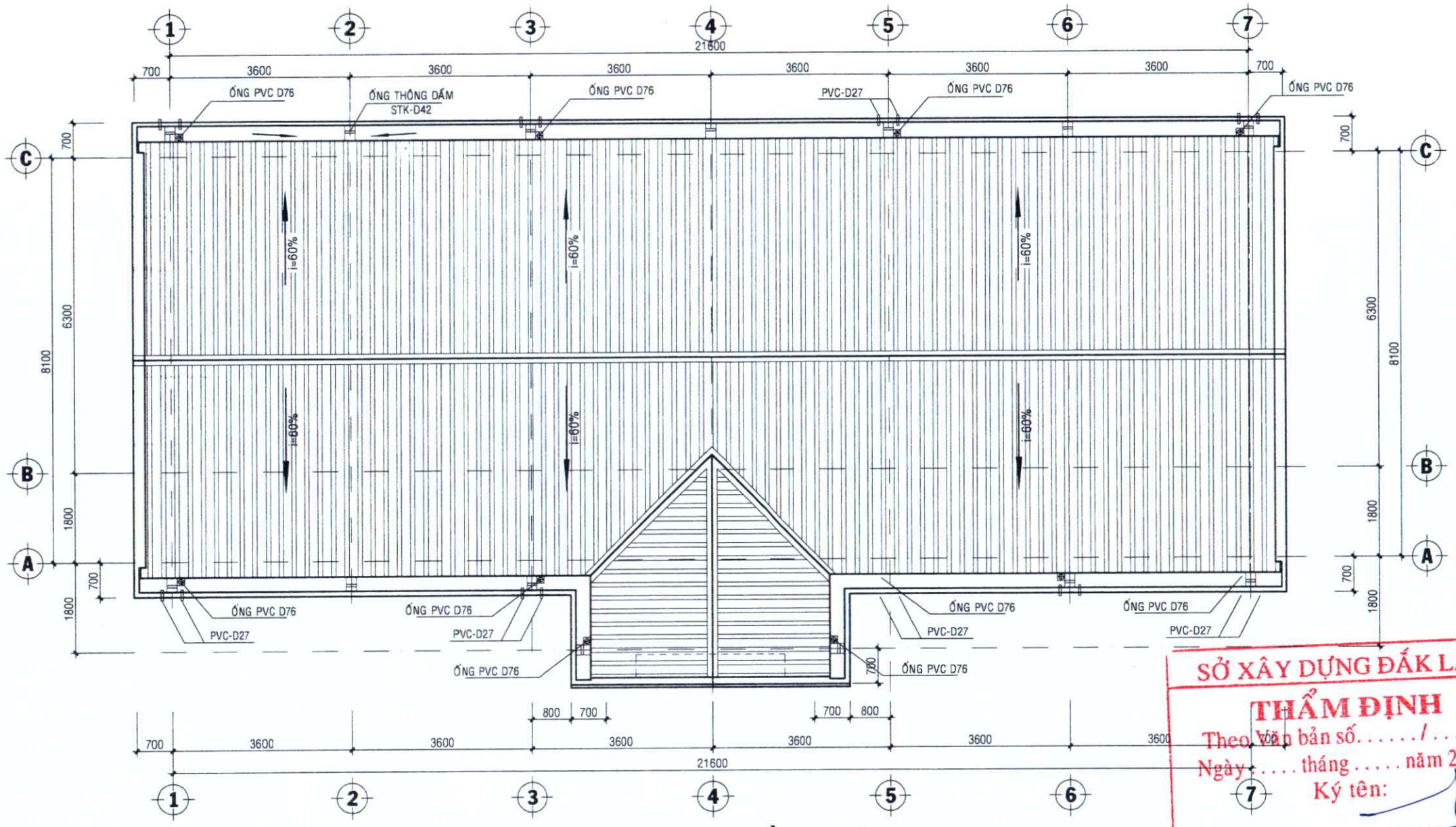

MẶT BẰNG MÁI

TL : 1/100

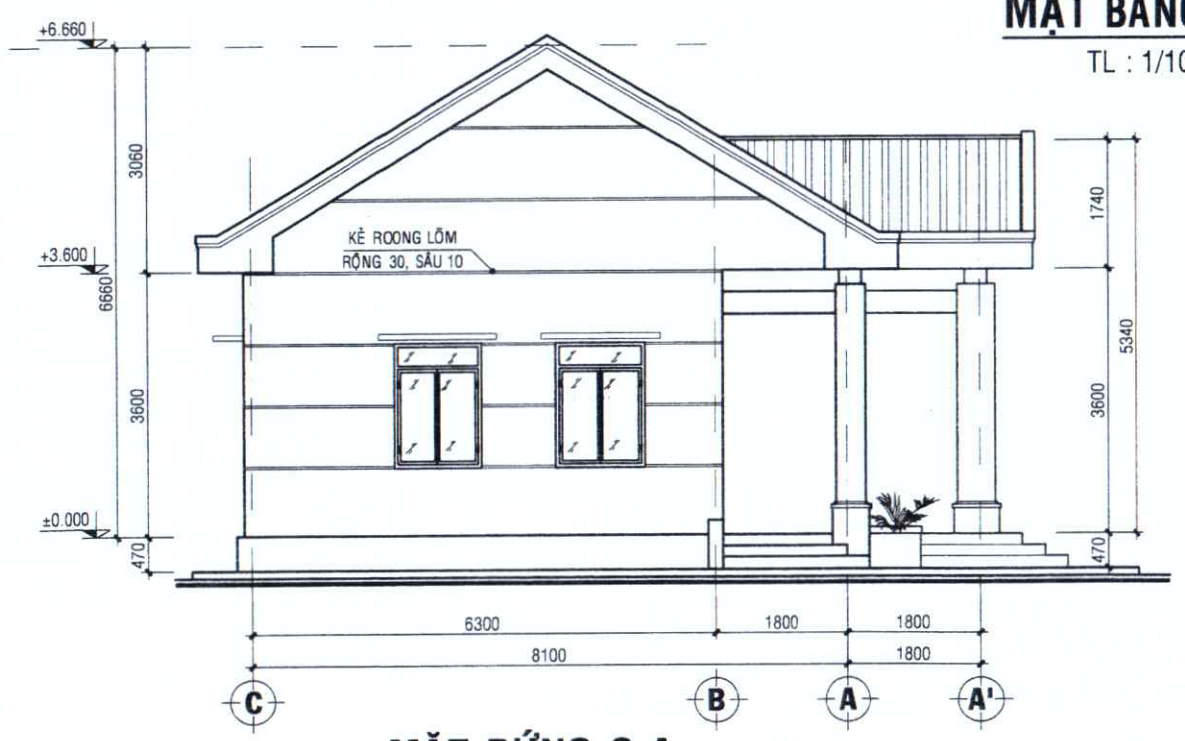

MẶT ĐỨNG C-A

TL : 1/100

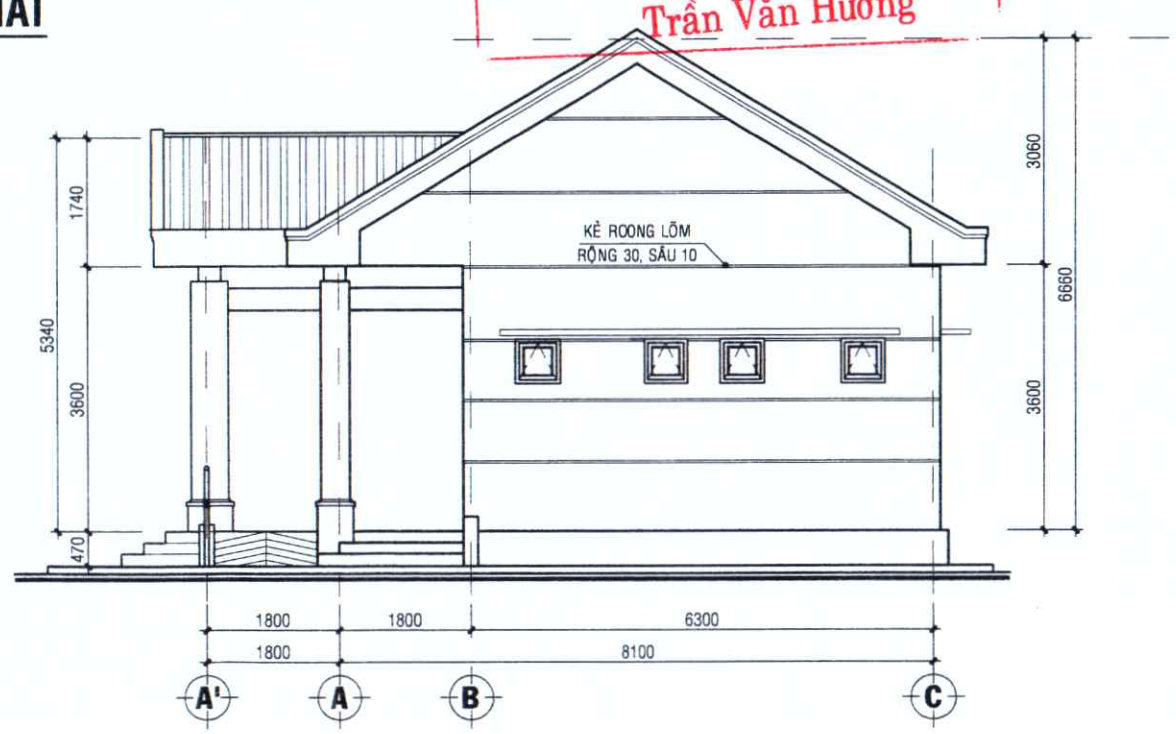

MẶT ĐỨNG A-C

TL : 1/100

SỞ XÂY DỰNG ĐẮK LẮK
THẨM ĐỊNH
Theo Văn bản số...../.....
Ngày.....tháng.....năm 20..
Ký tên:
Trần Văn Hương

NỘI DUNG PHÁT HÀNH HỒ SƠ	
BẢN VẼ THIẾT KẾ CƠ SỞ	☐
BẢN VẼ THIẾT KẾ THI CÔNG	☒

CHỦ ĐẦU TƯ:
SỞ XÂY DỰNG TỈNH ĐẮK LẮK

TÊN CÔNG TRÌNH-PROJECT:
THÔNG TIN VÀ TRUYỀN THÔNG THUỘC CÁC CHƯƠNG TRÌNH MỤC TIÊU QUỐC GIA TRÊN ĐỊA BÀN TỈNH, GIAI ĐOẠN 2021-2025 (THIẾT KẾ MẪU)

HẠNG MỤC-ITEMS:
ĐÀI TRUYỀN THANH XÃ VÀ HỆ THỐNG LOA ĐẾN CÁC THÔN, BUÔN (KẾT HỢP ĐIỂM PHỤC VỤ BƯU CHÍNH VÀ DỊCH VỤ VIỄN THÔNG, INTERNET).

VỊ TRÍ-LOCATION:
ĐỊA BÀN CÁC HUYỆN VÀ THÀNH PHỐ - TỈNH ĐẮK LẮK

ĐƠN VỊ THIẾT KẾ:
GIAPHUCO
CÔNG TY TNHH TƯ VẤN THIẾT KẾ
GIA PHÚC
TDP2, P. Ea Tam, Tp. Buôn Ma Thuột, tỉnh Đắk Lắk
Tel: 02623.852965 - MST: 6000458182
Gmail: giaphuc.tvxd@gmail.com
GIÁM ĐỐC-DIRECTOR
Ths. KTS. PHAN THANH DỰ

CHỦ TRÌ KIẾN TRÚC
KTS. HỒ PHI HÙNG

CHỦ TRÌ KẾT CẤU
KS. BÙI MINH KHOA

THIẾT KẾ KIẾN TRÚC
KS. NGUYỄN QUANG ÁNH

THIẾT KẾ KẾT CẤU
KS. BÙI MINH KHOA

QUẢN LÝ KỸ THUẬT
KS. NGUYỄN QUANG ÁNH

TÊN BẢN VẼ - DRAWING NAME:
MẶT BẰNG MÁI

TỶ LỆ- SCALE	BẢN VẼ SỐ - DRAWING NO
1/20 ~ 1/100	KT: 02/10

HOÀN THÀNH: ...../2023

MẶT ĐỨNG 1-7

TL : 1/100

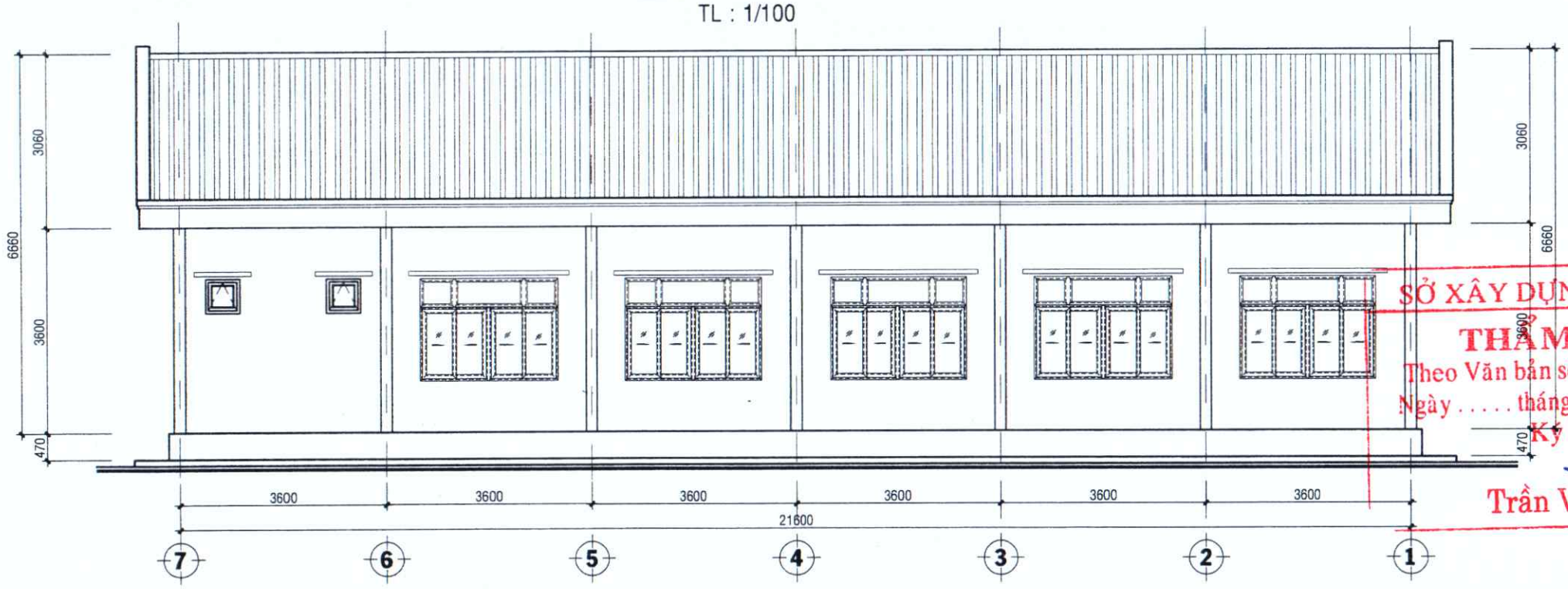

MẶT ĐỨNG 7-1

TL : 1/100

SỞ XÂY DỰNG ĐẮK LẮK
THẨM ĐỊNH
Theo Văn bản số...../.....
Ngày ..... tháng ..... năm 20 ....
Ký tên:
Trần Văn Hưởng

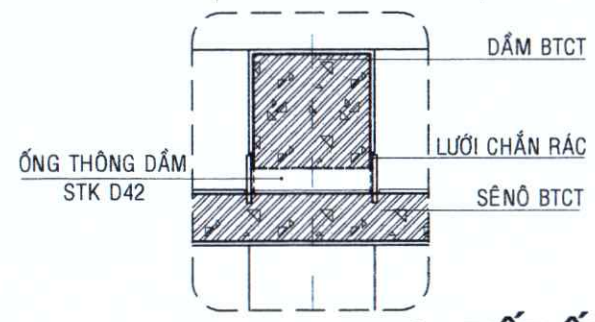

C. TIẾT ỐNG THÔNG DẦM

TL: 1/25

NỘI DUNG PHÁT HÀNH HỒ SƠ

BẢN VẼ THIẾT KẾ CƠ SỞ	☐
BẢN VẼ THIẾT KẾ THI CÔNG	☒

CHỦ ĐẦU TƯ:
SỞ XÂY DỰNG TỈNH ĐẮK LẮK

TÊN CÔNG TRÌNH-PROJECT:
THÔNG TIN VÀ TRUYỀN THÔNG THUỘC CÁC CHƯƠNG TRÌNH MỤC TIÊU QUỐC GIA TRÊN ĐỊA BÀN TỈNH, GIAI ĐOẠN 2021-2025 (THIẾT KẾ MẪU)

HẠNG MỤC-ITEMS:
ĐÀI TRUYỀN THANH XÃ VÀ HỆ THỐNG LOA ĐẾN CÁC THÔN, BUÔN (KẾT HỢP ĐIỂM PHỤC VỤ BƯU CHÍNH VÀ DỊCH VỤ VIỄN THÔNG, INTERNET).

VỊ TRÍ-LOCATION:
ĐỊA BÀN CÁC HUYỆN VÀ THÀNH PHỐ - TỈNH ĐẮK LẮK

ĐƠN VỊ THIẾT KẾ:
GIAPHUCO
CÔNG TY TNHH TƯ VẤN THIẾT KẾ
GIA PHÚC
TDP2, P. Ea Tam, Tp. Buôn Ma Thuột, tỉnh Đắk Lắk
Tel: 02623.852965 - MST: 6000458182
Gmail: giaphuc.tvxd@gmail.com
GIÁM ĐỐC-DIRECTOR
Ths. KTS. PHAN THANH DỰ

CHỦ TRÌ KIẾN TRÚC
KTS. HỒ PHI HÙNG

CHỦ TRÌ KẾT CẤU
KS. BÙI MINH KHOA

THIẾT KẾ KIẾN TRÚC
KS. NGUYỄN QUANG ÁNH

THIẾT KẾ KẾT CẤU
KS. BÙI MINH KHOA

QUẢN LÝ KỸ THUẬT
KS. NGUYỄN QUANG ÁNH

TÊN BẢN VẼ - DRAWING NAME:
MẶT ĐỨNG TRỤC 1-7
MẶT ĐỨNG TRỤC 7-1

TỶ LỆ- SCALE	BẢN VẼ SỐ - DRAWING NO
1/20 ~ 1/100	KT: 03/10

HOÀN THÀNH: ...../2023

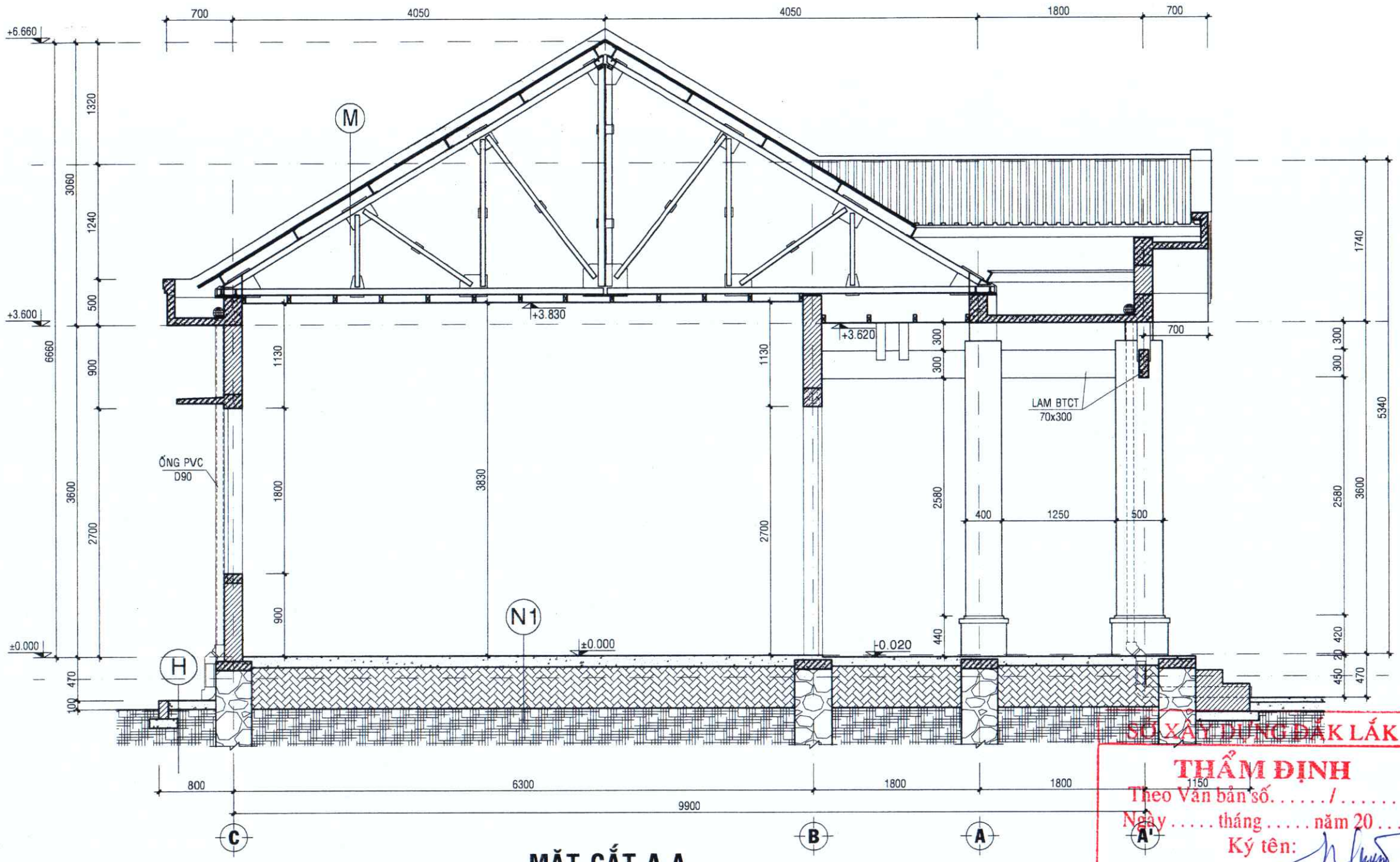

MẶT CẮT A-A

TL : 1/50

SỞ XÂY DỰNG ĐẮK LẮK
THẨM ĐỊNH
Theo Văn bản số...../.....
Ngày ..... tháng ..... năm 20...
Ký tên:
Trần Văn Hưởng

M
+ MÁI LỢP TÔN MÀU SÓNG VUÔNG DÀY 0.4mm, i=100%
+ XÀ GỒ THÉP C125x50x15 DÀY 1,4 MẠ KẼM, a=870
+ KHUNG KÈO THÉP (XEM B.V.K.C)
+ TRẦN HỘI TRƯỜNG ĐÓNG THẠCH CAO ĐỤC LỖ TIÊU ÂM GYPROC KHUNG NHÔM
+ TRẦN HÀNH LANG ĐÓNG TÔN LANH, ĐÀ TRẦN THÉP HỘP 40x80x1.0, NẸP CHỈ

Sm
+ 3 LỚP FILINKOTE CHỐNG THẤM
+ LỚP VXM 75# TẠO DỐC VỀ ỐNG THU, DÀY 30
+ ĐAN B.T.C.T (XEM B.V.K.C)
+ LỚP TRÁT VXM 75# HOÀN THIỆN
+ BẢ MATIC LĂN SƠN NƯỚC

N1
+ NỀN LÁT GẠCH CERAMIC 300x300, NHÁM CHỐNG TRƯỢT
+ LỚP LÓT VXM 50#
+ LỚP BÊTÔNG ĐÁ 4x6, VXM 50#, DÀY 100
+ LỚP ĐẤT ĐẮP TƯỚI NƯỚC ĐẦM KỸ
+ ĐẤT TỰ NHIÊN DỌN SẠCH

H
+ LỚP VXM MÁC 50, DÀY 30, ĐÁNH HỒ DẦU
+ LỚP BÊTÔNG ĐÁ 4x6, VXM 50#, DÀY 100
+ LỚP ĐẤT TỰ NHIÊN

Sn
+ LỚP VXM 75# TẠO DỐC VỀ ỐNG THU, DÀY 20
+ 3 LỚP FILINKOTE CHỐNG THẤM
+ ĐAN B.T.C.T (XEM B.V.K.C)
+ LỚP TRÁT VXM 75# HOÀN THIỆN, DÀY 10
+ MÁC TIC, SƠN NƯỚC

N
+ NỀN LÁT GẠCH GRANIT 600x600
+ LỚP LÓT VXM 50#
+ LỚP BÊTÔNG ĐÁ 4x6, VXM 50#, DÀY 100
+ LỚP ĐẤT ĐẮP TƯỚI NƯỚC ĐẦM KỸ
+ ĐẤT TỰ NHIÊN DỌN SẠCH

Bc
+ BẬC CẤP LÁT ĐÁ GRANIT TỰ NHIÊN
+ BẬC XÂY GẠCH XMCL, VXM 75#
+ LỚP BÊTÔNG ĐÁ 4x6, VXM 75#, DÀY 100
+ ĐẤT TỰ NHIÊN DỌN SẠCH

R
+ NỀN BÊ TÔNG ĐÁ 1x2 MÁC 200, DÀY 50
+ LỚP BÊTÔNG ĐÁ 4x6 CHÈN VXM 50#, DÀY 100
+ LỚP ĐẤT ĐẮP TƯỚI NƯỚC ĐẦM KỸ
+ ĐẤT TỰ NHIÊN DỌN SẠCH

NỘI DUNG PHÁT HÀNH HỒ SƠ

BẢN VẼ THIẾT KẾ CƠ SỞ	☐
BẢN VẼ THIẾT KẾ THI CÔNG	☒

CHỦ ĐẦU TƯ:
SỞ XÂY DỰNG TỈNH ĐẮK LẮK

TÊN CÔNG TRÌNH-PROJECT:
THÔNG TIN VÀ TRUYỀN THÔNG THUỘC CÁC CHƯƠNG TRÌNH MỤC TIÊU QUỐC GIA TRÊN ĐỊA BÀN TỈNH, GIAI ĐOẠN 2021-2025 (THIẾT KẾ MẪU)

HẠNG MỤC-ITEMS:
ĐÀI TRUYỀN THANH XÃ VÀ HỆ THỐNG LOA ĐẾN CÁC THÔN, BUÔN (KẾT HỢP ĐIỂM PHỤC VỤ BƯU CHÍNH VÀ DỊCH VỤ VIỄN THÔNG, INTERNET).

VỊ TRÍ-LOCATION:
ĐỊA BÀN CÁC HUYỆN VÀ THÀNH PHỐ - TỈNH ĐẮK LẮK

ĐƠN VỊ THIẾT KẾ:
GIAPHUCO
CÔNG TY TNHH TƯ VẤN THIẾT KẾ
GIA PHÚC
TDP2, P. Ea Tam, Tp. Buôn Ma Thuột, tỉnh Đắk Lắk
Tel: 02623.852965 - MST: 6000458182
Gmail: giaphuc.tvxd@gmail.com
GIÁM ĐỐC-DIRECTOR
Ths. KTS. PHAN THANH DỰ

CHỦ TRÌ KIẾN TRÚC
KTS. HỒ PHI HÙNG

CHỦ TRÌ KẾT CẤU
KS. BÙI MINH KHOA

THIẾT KẾ KIẾN TRÚC
KS. NGUYỄN QUANG ÁNH

THIẾT KẾ KẾT CẤU
KS. BÙI MINH KHOA

QUẢN LÝ KỸ THUẬT
KS. NGUYỄN QUANG ÁNH

TÊN BẢN VẼ - DRAWING NAME:
MẶT CẮT A-A

TỶ LỆ- SCALE	BẢN VẼ SỐ - DRAWING NO
1/20 ~ 1/100	KT: 04/10

HOÀN THÀNH: ...../2023

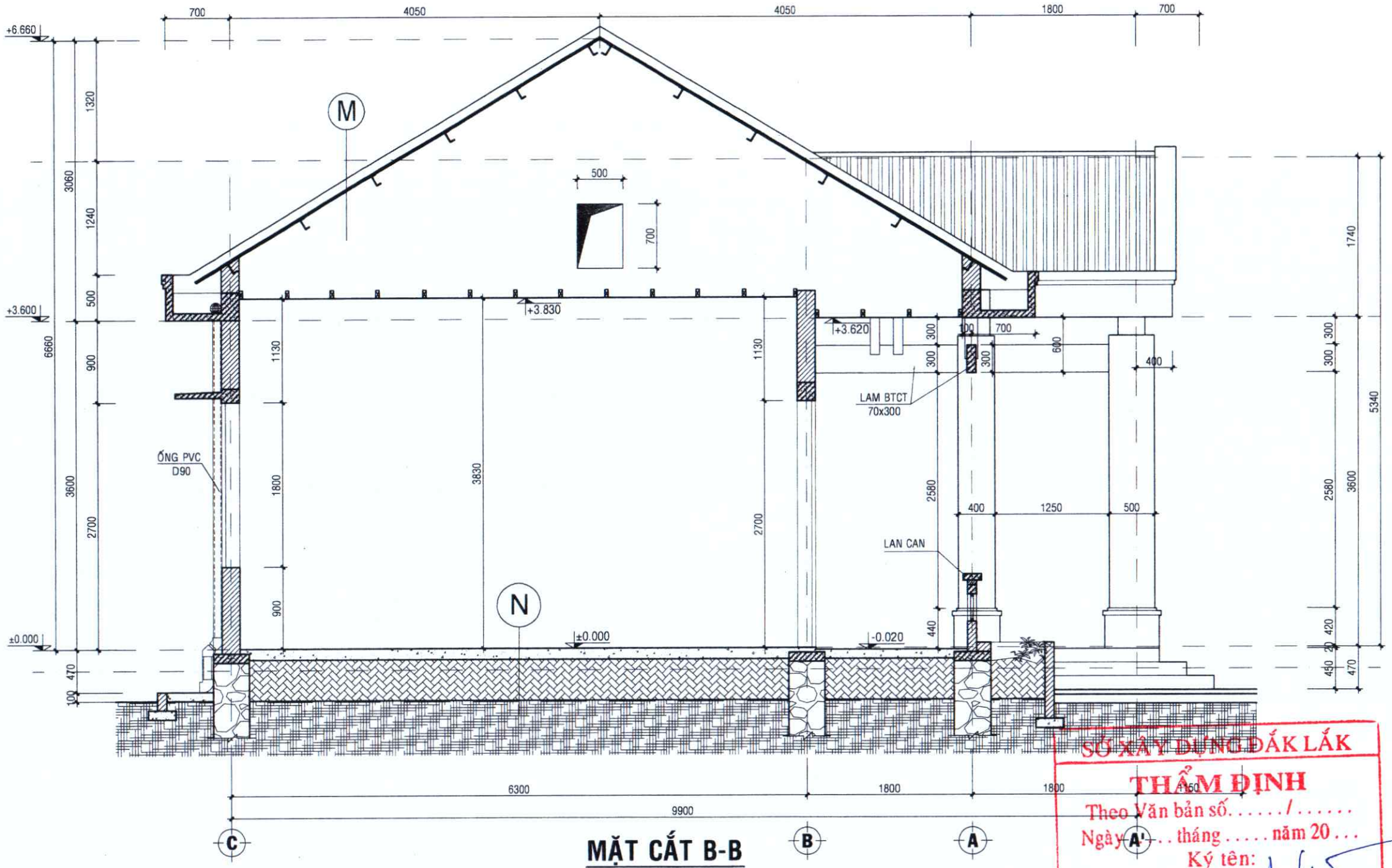

MẶT CẮT B-B

TL : 1/50

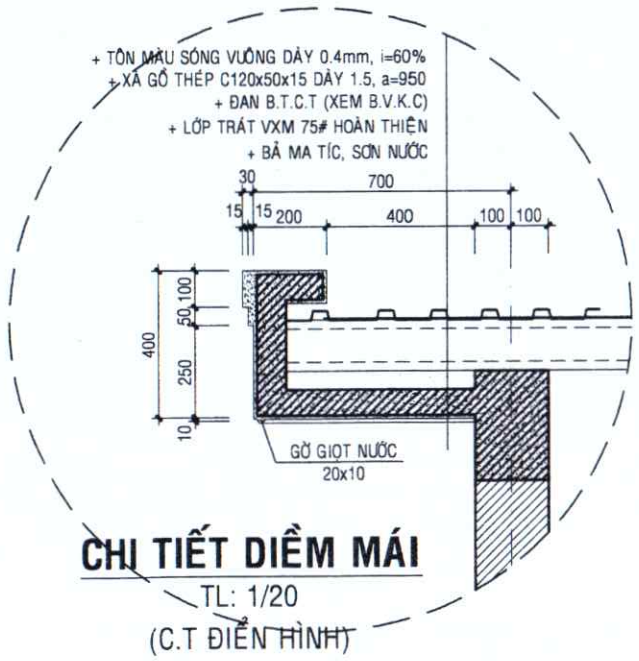

CHI TIẾT DIỀM MÁI

TL: 1/20

(C.T ĐIỂN HÌNH)

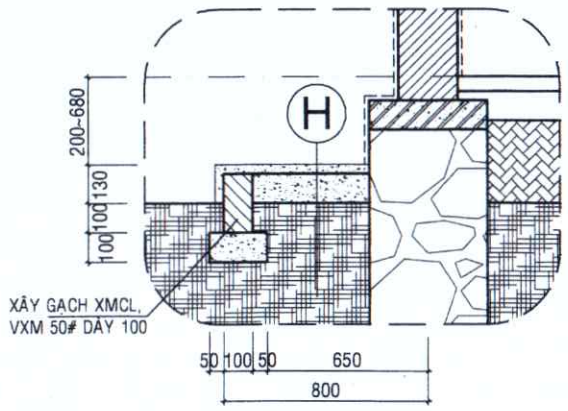

C.T BÓ HÈ

TL: 1/25

SỞ XÂY DỰNG ĐẮK LẮK

THẨM ĐỊNH

Theo Văn bản số...../.....

Ngày.....tháng.....năm 20...

Ký tên:

Trần Văn Hưởng

NỘI DUNG PHÁT HÀNH HỒ SƠ

BẢN VẼ THIẾT KẾ CƠ SỞ	☐
BẢN VẼ THIẾT KẾ THI CÔNG	☒

CHỦ ĐẦU TƯ:

SỞ XÂY DỰNG TỈNH ĐẮK LẮK

TÊN CÔNG TRÌNH-PROJECT:

THÔNG TIN VÀ TRUYỀN THÔNG THUỘC CÁC CHƯƠNG TRÌNH MỤC TIÊU QUỐC GIA TRÊN ĐỊA BÀN TỈNH, GIAI ĐOẠN 2021-2025 (THIẾT KẾ MẪU)

HẠNG MỤC-ITEMS:

ĐÀI TRUYỀN THANH XÃ VÀ HỆ THỐNG LOA ĐẾN CÁC THÔN, BUÔN (KẾT HỢP ĐIỂM PHỤC VỤ BƯU CHÍNH VÀ DỊCH VỤ VIỄN THÔNG, INTERNET).

VỊ TRÍ-LOCATION:

ĐỊA BÀN CÁC HUYỆN VÀ THÀNH PHỐ - TỈNH ĐẮK LẮK

ĐƠN VỊ THIẾT KẾ:

GIAPHUCO

CÔNG TY TNHH TƯ VẤN THIẾT KẾ

GIA PHÚC

TDP2, P. Ea Tam, Tp. Buôn Ma Thuột, tỉnh Đắk Lắk

Tel: 02623.852985 - MST: 6000458182

Gmail: giaphuc.tvxd@gmail.com

GIÁM ĐỐC-DIRECTOR

Ths. KTS. PHAN THANH DỰ

CHỦ TRÌ KIẾN TRÚC

KTS. HỒ PHI HÙNG

CHỦ TRÌ KẾT CẤU

KS. BÙI MINH KHOA

THIẾT KẾ KIẾN TRÚC

KS. NGUYỄN QUANG ÁNH

THIẾT KẾ KẾT CẤU

KS. BÙI MINH KHOA

QUẢN LÝ KỸ THUẬT

KS. NGUYỄN QUANG ÁNH

TÊN BẢN VẼ - DRAWING NAME:

MẶT CẮT B-B

TỶ LỆ- SCALE	BẢN VẼ SỐ - DRAWING NO
1/20 ~ 1/100	KT: 05/10

HOÀN THÀNH: ...../2023

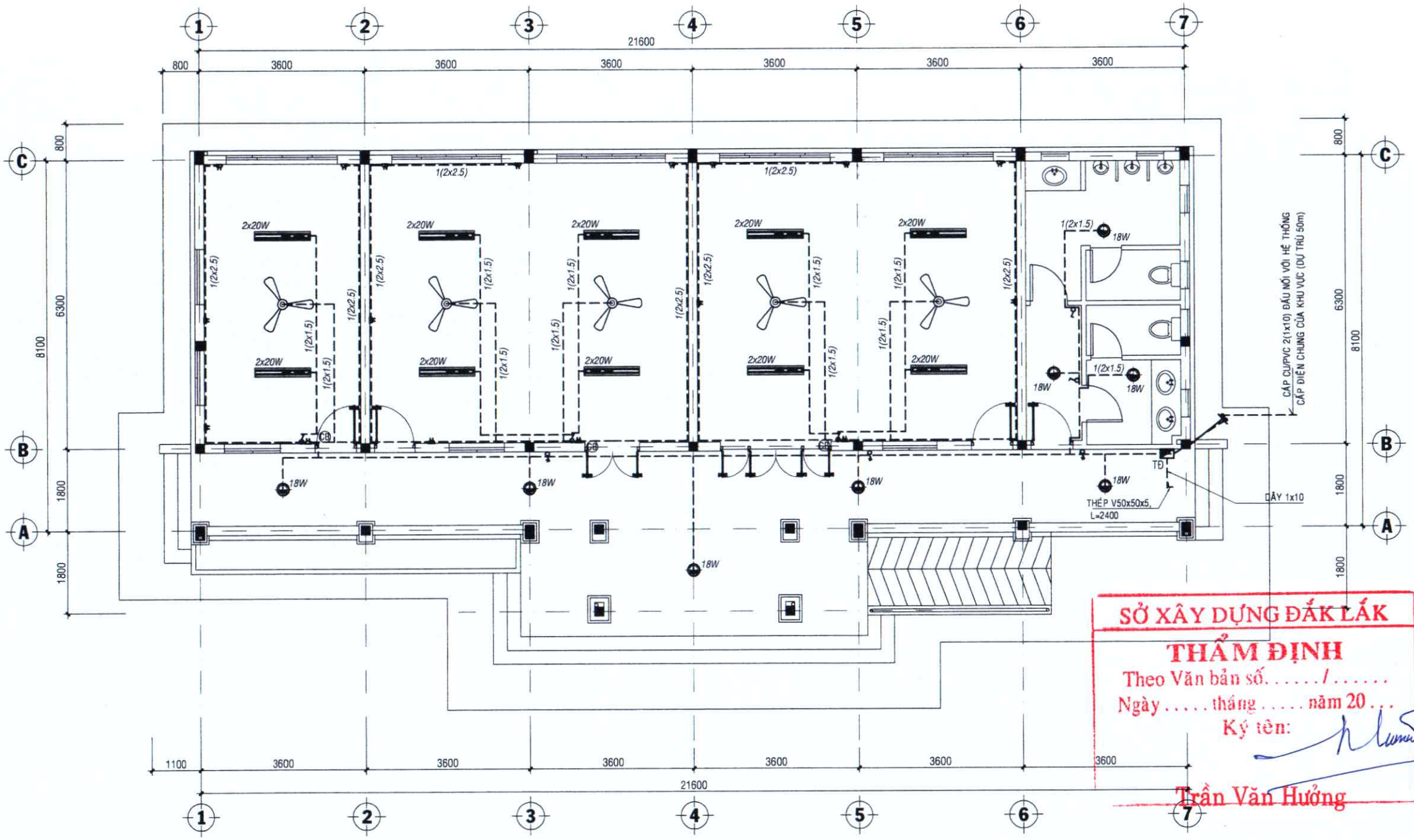

MẶT BẰNG CẤP ĐIỆN

TL : 1/100

SỞ XÂY DỰNG ĐẮK LẮK
THẨM ĐỊNH
Theo Văn bản số...../.....
Ngày ..... tháng ..... năm 20...
Ký tên:
Trần Văn Hưởng

NỘI DUNG PHÁT HÀNH HỒ SƠ	
BẢN VẼ THIẾT KẾ CƠ SỞ	☐
BẢN VẼ THIẾT KẾ THI CÔNG	☒

CHỦ ĐẦU TƯ:
SỞ XÂY DỰNG TỈNH ĐẮK LẮK

TÊN CÔNG TRÌNH-PROJECT:
THÔNG TIN VÀ TRUYỀN THÔNG THUỘC CÁC CHƯƠNG TRÌNH MỤC TIÊU QUỐC GIA TRÊN ĐỊA BÀN TỈNH, GIAI ĐOẠN 2021-2025 (THIẾT KẾ MẪU)

HẠNG MỤC-ITEMS:
ĐÀI TRUYỀN THANH XÃ VÀ HỆ THỐNG LOA ĐẾN CÁC THÔN, BUÔN (KẾT HỢP ĐIỂM PHỤC VỤ BƯU CHÍNH VÀ DỊCH VỤ VIỄN THÔNG, INTERNET).

VỊ TRÍ-LOCATION:
ĐỊA BÀN CÁC HUYỆN VÀ THÀNH PHỐ - TỈNH ĐẮK LẮK

ĐƠN VỊ THIẾT KẾ:
GIAPHUCO
CÔNG TY TNHH TƯ VẤN THIẾT KẾ GIA PHÚC
TDP2, P. Ea Tam, Tp. Buôn Ma Thuột, tỉnh Đắk Lắk
Tel: 02623.862955 - MST: 6000458182
Email: giaphuc.tvxd@gmail.com

GIÁM ĐỐC-DIRECTOR
Ths. KTS. PHAN THANH DỰ

CHỦ TRÌ KIẾN TRÚC
KTS. HỒ PHI HÙNG

CHỦ TRÌ KẾT CẤU
KS. BÙI MINH KHOA

THIẾT KẾ KIẾN TRÚC
KS. NGUYỄN QUANG ÁNH

THIẾT KẾ KẾT CẤU
KS. BÙI MINH KHOA

QUẢN LÝ KỸ THUẬT
KS. NGUYỄN QUANG ÁNH

TÊN BẢN VẼ - DRAWING NAME:
MẶT BẰNG CẤP ĐIỆN

TỶ LỆ- SCALE	BẢN VẼ SỐ - DRAWING NO
1/20 ~ 1/100	CĐ: 01/02

HOÀN THÀNH: ...../2023

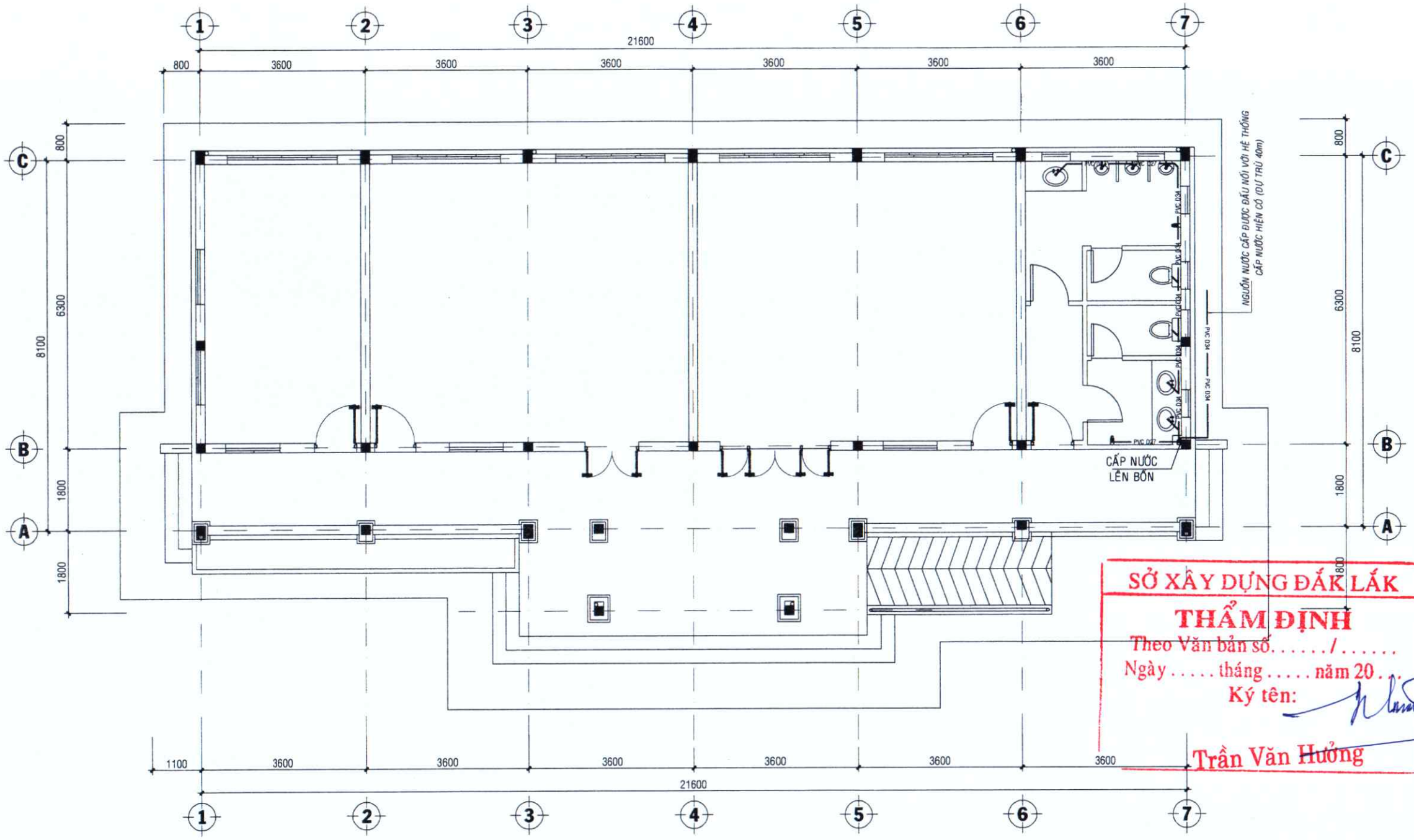

SỞ XÂY DỰNG ĐẮK LẮK
THẨM ĐỊNH
Theo Văn bản số...../.....
Ngày ..... tháng ..... năm 20...
Ký tên:
Trần Văn Hưởng

MẶT BẰNG CẤP NƯỚC

TL : 1/100

GHI CHÚ CẤP NƯỚC:

+ NGUỒN NƯỚC ĐƯỢC LẤY TỪ HỆ THỐNG CẤP NƯỚC HIỆN CÓ (DÙNG ỐNG PVC D34, L= 40m DỰ TRÙ)
+ ỐNG CẤP CHÍNH DÙNG ỐNG PVC D34
+ ỐNG CẤP NƯỚC TỪ ỐNG CHÍNH CHO CÁC THIẾT BỊ DÙNG ỐNG PVC D27

NỘI DUNG PHÁT HÀNH HỒ SƠ	
BẢN VẼ THIẾT KẾ CƠ SỞ	☐
BẢN VẼ THIẾT KẾ THI CÔNG	☒

CHỦ ĐẦU TƯ:
SỞ XÂY DỰNG TỈNH ĐẮK LẮK

TÊN CÔNG TRÌNH-PROJECT:
THÔNG TIN VÀ TRUYỀN THÔNG THUỘC CÁC CHƯƠNG TRÌNH MỤC TIÊU QUỐC GIA TRÊN ĐỊA BÀN TỈNH, GIAI ĐOẠN 2021-2025 (THIẾT KẾ MẪU)

HẠNG MỤC-ITEMS:
ĐÀI TRUYỀN THANH XÃ VÀ HỆ THỐNG LOA ĐẾN CÁC THÔN, BUÔN (KẾT HỢP ĐIỂM PHỤC VỤ BƯU CHÍNH VÀ DỊCH VỤ VIỄN THÔNG, INTERNET).

VỊ TRÍ-LOCATION:
ĐỊA BÀN CÁC HUYỆN VÀ THÀNH PHỐ - TỈNH ĐẮK LẮK

ĐƠN VỊ THIẾT KẾ:
GIAPHUCO
CÔNG TY TNHH TƯ VẤN THIẾT KẾ
GIA PHÚC
TDP2, P. Ea Tam, Tp. Buôn Ma Thuột, tỉnh Đắk Lắk
Tel: 02623.852965 - MST: 6000458182
Email: giaphuc.tvxd@gmail.com
GIÁM ĐỐC-DIRECTOR
Ths. KTS. PHAN THANH DỰ

CHỦ TRÌ KIẾN TRÚC
KTS. HỒ PHI HÙNG

CHỦ TRÌ KẾT CẤU
KS. BÙI MINH KHOA

THIẾT KẾ KIẾN TRÚC
KS. NGUYỄN QUANG ÁNH

THIẾT KẾ KẾT CẤU
KS. BÙI MINH KHOA

QUẢN LÝ KỸ THUẬT
KS. NGUYỄN QUANG ÁNH

TÊN BẢN VẼ - DRAWING NAME:
MẶT BẰNG CẤP NƯỚC

TỶ LỆ- SCALE	BẢN VẼ SỐ - DRAWING NO
1/20 ~ 1/100	C-TN: 01/04

HOÀN THÀNH: ...../2023

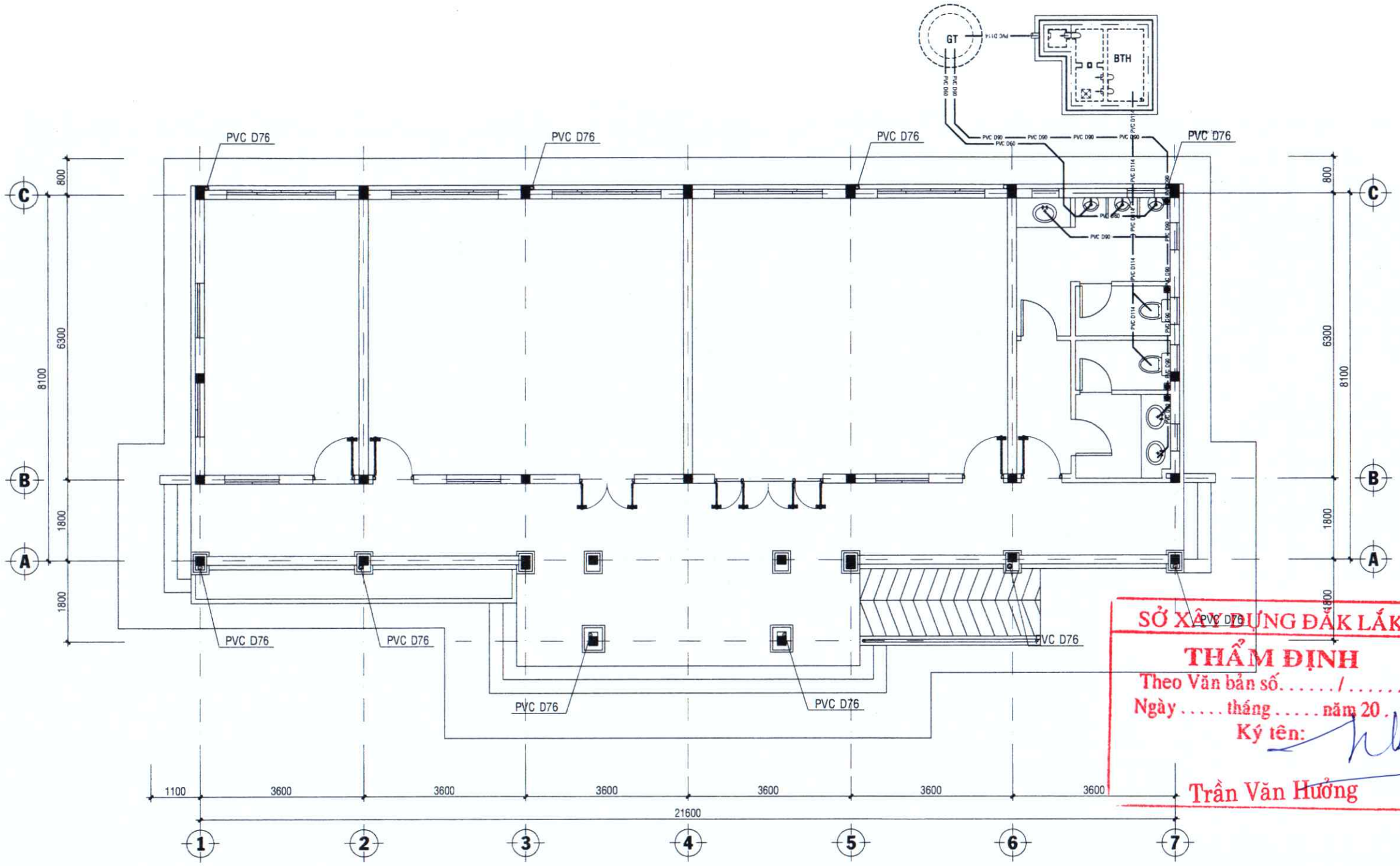

MẶT BẰNG THOÁT NƯỚC

TL : 1/100

GHI CHÚ THOÁT NƯỚC:

+ ỐNG THOÁT DÙNG ỐNG PVC D114
+ ỐNG THOÁT NƯỚC TIỂU ỐNG CHÍNH DÙNG ỐNG PVC D60, ỐNG THOÁT TỪ THIẾT BỊ VÀO ỐNG CHÍNH DÙNG PVC D42
+ ỐNG THOÁT NƯỚC SINH HOẠT (LAVABO, PHỄU THU NƯỚC SÀN) ỐNG THOÁT CHÍNH DÙNG ỐNG PVC D90, ỐNG THOÁT TỪ THIẾT BỊ VÀO ỐNG CHÍNH DÙNG ỐNG PVC D42

SỞ XÂY DỰNG ĐẮK LẮK
THẨM ĐỊNH
Theo Văn bản số...../.....
Ngày.....tháng.....năm 20...
Ký tên:
Trần Văn Hưởng

NỘI DUNG PHÁT HÀNH HỒ SƠ	
BẢN VẼ THIẾT KẾ CƠ SỞ	☐
BẢN VẼ THIẾT KẾ THI CÔNG	☒

CHỦ ĐẦU TƯ:
SỞ XÂY DỰNG TỈNH ĐẮK LẮK

TÊN CÔNG TRÌNH-PROJECT:
THÔNG TIN VÀ TRUYỀN THÔNG THUỘC CÁC CHƯƠNG TRÌNH MỤC TIÊU QUỐC GIA TRÊN ĐỊA BÀN TỈNH, GIAI ĐOẠN 2021-2025 (THIẾT KẾ MẪU)

HẠNG MỤC-ITEMS:
ĐÀI TRUYỀN THANH XÃ VÀ HỆ THỐNG LOA ĐẾN CÁC THÔN, BUÔN (KẾT HỢP ĐIỂM PHỤC VỤ BƯU CHÍNH VÀ DỊCH VỤ VIỄN THÔNG, INTERNET).

VỊ TRÍ-LOCATION:
ĐỊA BÀN CÁC HUYỆN VÀ THÀNH PHỐ - TỈNH ĐẮK LẮK

ĐƠN VỊ THIẾT KẾ:
GIAPHUCO
CÔNG TY TNHH TƯ VẤN THIẾT KẾ
GIA PHÚC
TDP2, P. Ea Tam, Tp. Buôn Ma Thuột, tỉnh Đắk Lắk
Tel: 02623.852965 - MST: 6000458182
Gmail: giaphuc.tvxd@gmail.com
GIÁM ĐỐC-DIRECTOR
Ths. KTS. PHAN THANH DỰ

CHỦ TRÌ KIẾN TRÚC
KTS. HỒ PHI HÙNG

CHỦ TRÌ KẾT CẤU
KS. BÙI MINH KHOA

THIẾT KẾ KIẾN TRÚC
KS. NGUYỄN QUANG ÁNH

THIẾT KẾ KẾT CẤU
KS. BÙI MINH KHOA

QUẢN LÝ KỸ THUẬT
KS. NGUYỄN QUANG ÁNH

TÊN BẢN VẼ - DRAWING NAME:
MẶT BẰNG THOÁT NƯỚC

TỶ LỆ- SCALE	BẢN VẼ SỐ - DRAWING NO
1/20 ~ 1/100	C-TN: 02/04

HOÀN THÀNH: ...../2023

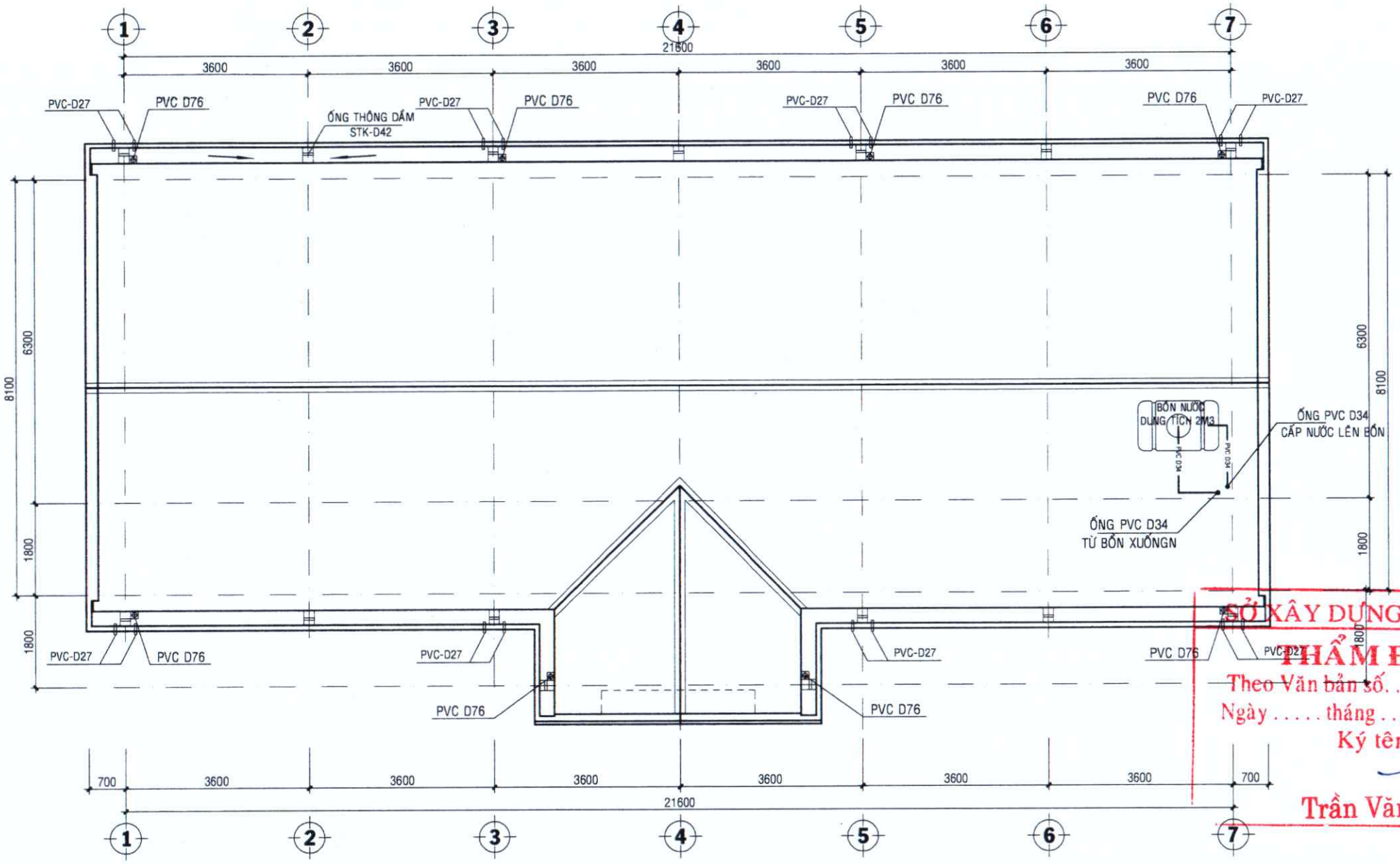

MẶT BẰNG CẤP THOÁT NƯỚC MÁI

TL : 1/100

SỞ XÂY DỰNG ĐẮK LẮK
THẨM ĐỊNH
Theo Văn bản số...../.....
Ngày ..... tháng ..... năm 20 . . .
Ký tên:
Trần Văn Hương

NỘI DUNG PHÁT HÀNH HỒ SƠ	
BẢN VẼ THIẾT KẾ CƠ SỞ	☐
BẢN VẼ THIẾT KẾ THI CÔNG	☒

CHỦ ĐẦU TƯ:
SỞ XÂY DỰNG TỈNH ĐẮK LẮK

TÊN CÔNG TRÌNH-PROJECT:
THÔNG TIN VÀ TRUYỀN THÔNG THUỘC CÁC CHƯƠNG TRÌNH MỤC TIÊU QUỐC GIA TRÊN ĐỊA BÀN TỈNH, GIAI ĐOẠN 2021-2025 (THIẾT KẾ MẪU)

HẠNG MỤC-ITEMS:
ĐÀI TRUYỀN THANH XÃ VÀ HỆ THỐNG LOA ĐẾN CÁC THÔN, BUÔN (KẾT HỢP ĐIỂM PHỤC VỤ BƯU CHÍNH VÀ DỊCH VỤ VIỄN THÔNG, INTERNET).

VỊ TRÍ-LOCATION:
ĐỊA BÀN CÁC HUYỆN VÀ THÀNH PHỐ - TỈNH ĐẮK LẮK

ĐƠN VỊ THIẾT KẾ:
GIAPHUCO
CÔNG TY TNHH TƯ VẤN THIẾT KẾ
GIA PHÚC
TDP2, P. Ea Tam, Tp. Buôn Ma Thuột, tỉnh Đắk Lắk
Tel: 02623.852965 - MST: 6000458182
Email: giaphuc.bmt@gmail.com
GIÁM ĐỐC-DIRECTOR
Ths. KTS. PHAN THANH DỰ

CHỦ TRÌ KIẾN TRÚC
KTS. HỒ PHI HÙNG

CHỦ TRÌ KẾT CẤU
KS. BÙI MINH KHOA

THIẾT KẾ KIẾN TRÚC
KS. NGUYỄN QUANG ÁNH

THIẾT KẾ KẾT CẤU
KS. BÙI MINH KHOA

QUẢN LÝ KỸ THUẬT
KS. NGUYỄN QUANG ÁNH

TÊN BẢN VẼ - DRAWING NAME:
MẶT BẰNG CẤP THOÁT NƯỚC MÁI

TỶ LỆ- SCALE	BẢN VẼ SỐ - DRAWING NO
1/20 ~ 1/100	C-TN: 03/04

HOÀN THÀNH: ...../2023

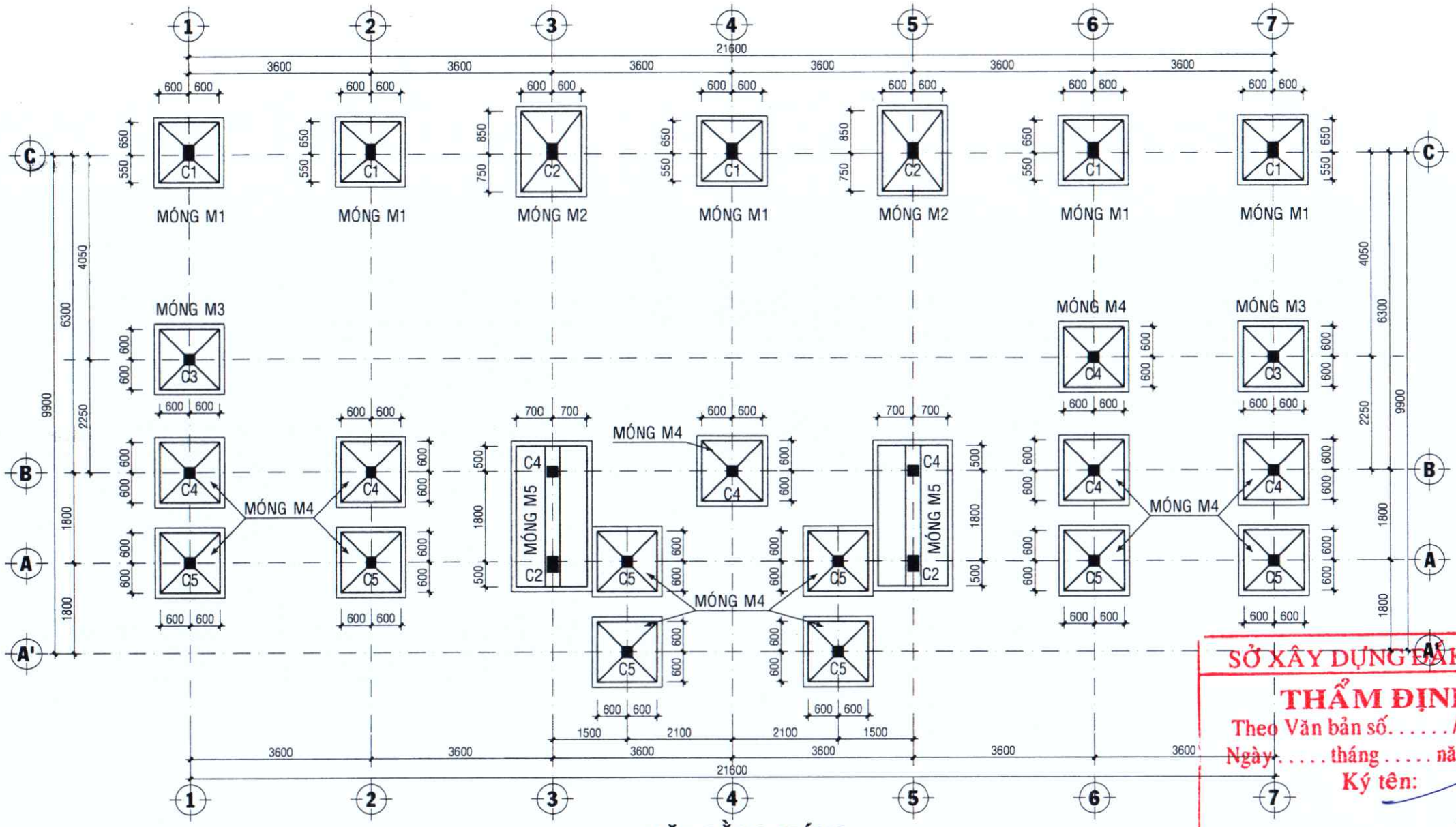

MẶT BẰNG MÓNG

TL:1/100

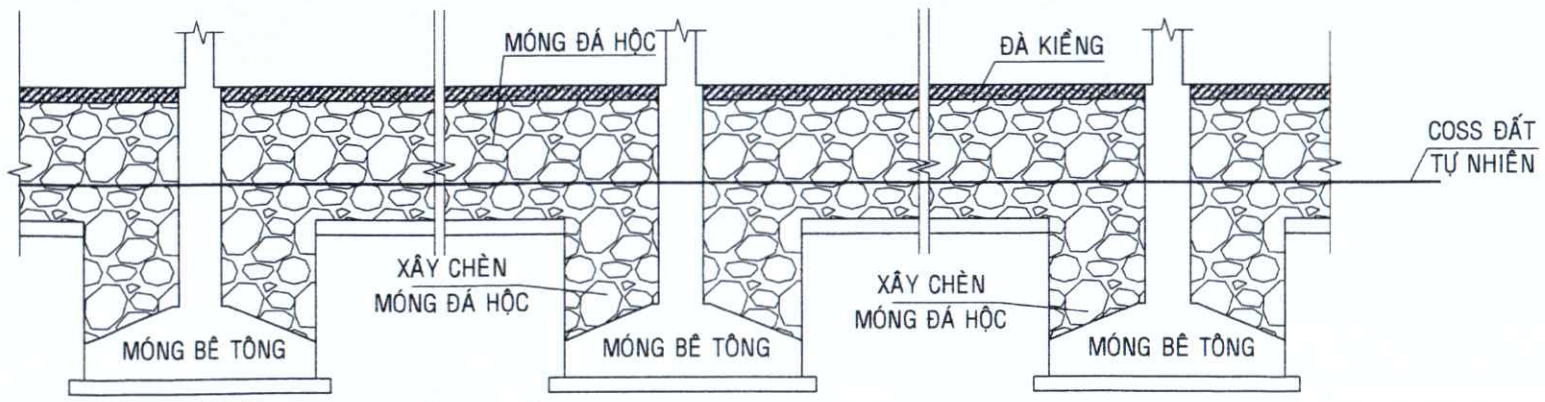

MẶT CẮT ĐIỂN HÌNH XÂY CHÈN MÓNG ĐÁ HỘC

GHI CHÚ:

- LÓT MÓNG ĐÁ 4X6 VXM M50, DÀY 100
- MÓNG XÂY ĐÁ HỘC VXM M50
- TẤT CẢ CÁC CẤU KIỆN DÙNG BT ĐÁ 1X2 B20 M250
- CỐT THÉP :
  + DÙNG THÉP AI (D<10): Ra= 2250kg/cm2
  + DÙNG THÉP AII (D>=10): Ra= 2800kg/cm2
  + NỐI CHỒNG THÉP 1 ĐOẠN >=30D MAX

SỞ XÂY DỰNG ĐẮK LẮK
THẨM ĐỊNH
Theo Văn bản số...../.....
Ngày.....tháng.....năm 20...
Ký tên:
Trần Văn Hưởng

NỘI DUNG PHÁT HÀNH HỒ SƠ

BẢN VẼ THIẾT KẾ CƠ SỞ	☐
BẢN VẼ THIẾT KẾ THI CÔNG	☒

CHỦ ĐẦU TƯ
SỞ XÂY DỰNG TỈNH ĐẮK LẮK

TÊN CÔNG TRÌNH-PROJECT:
THÔNG TIN VÀ TRUYỀN THÔNG THUỘC CÁC CHƯƠNG TRÌNH MỤC TIÊU QUỐC GIA TRÊN ĐỊA BÀN TỈNH, GIAI ĐOẠN 2021-2025 (THIẾT KẾ MẪU)

HẠNG MỤC-ITEMS:
ĐÀI TRUYỀN THANH XÃ VÀ HỆ THỐNG LOA ĐẾN CÁC THÔN, BUÔN (KẾT HỢP ĐIỂM PHỤC VỤ BƯU CHÍNH VÀ DỊCH VỤ VIỄN THÔNG, INTERNET)

VỊ TRÍ-LOCATION:
ĐỊA BÀN CÁC HUYỆN VÀ THÀNH PHỐ - TỈNH ĐẮK LẮK

ĐƠN VỊ THIẾT KẾ:
GIAPHUCO
CÔNG TY TNHH TƯ VẤN THIẾT KẾ
GIA PHÚC
10P2, P. Ea Tam, Tp. Buôn Ma Thuột, tỉnh Đắk Lắk
Tel: 02623.852965 - MST: 6000458182
Gmail: giaphuc.tvxd@gmail.com
GIÁM ĐỐC-DIRECTOR
Ths. KTS. PHAN THANH DỰ

CHỦ TRÌ KIẾN TRÚC
KTS. HỒ PHI HÙNG

CHỦ TRÌ KẾT CẤU
KS. BÙI MINH KHOA

THIẾT KẾ KIẾN TRÚC
KS. NGUYỄN QUANG ÁNH

THIẾT KẾ KẾT CẤU
KS. BÙI MINH KHOA

QUẢN LÝ KỸ THUẬT
KS. NGUYỄN QUANG ÁNH

TÊN BẢN VẼ - DRAWING NAME:
MẶT BẰNG MÓNG

TỶ LỆ- SCALE	BẢN VẼ SỐ - DRAWING NO
1/20 ~ 1/100	KC: 01/15

HOÀN THÀNH: ...../2023

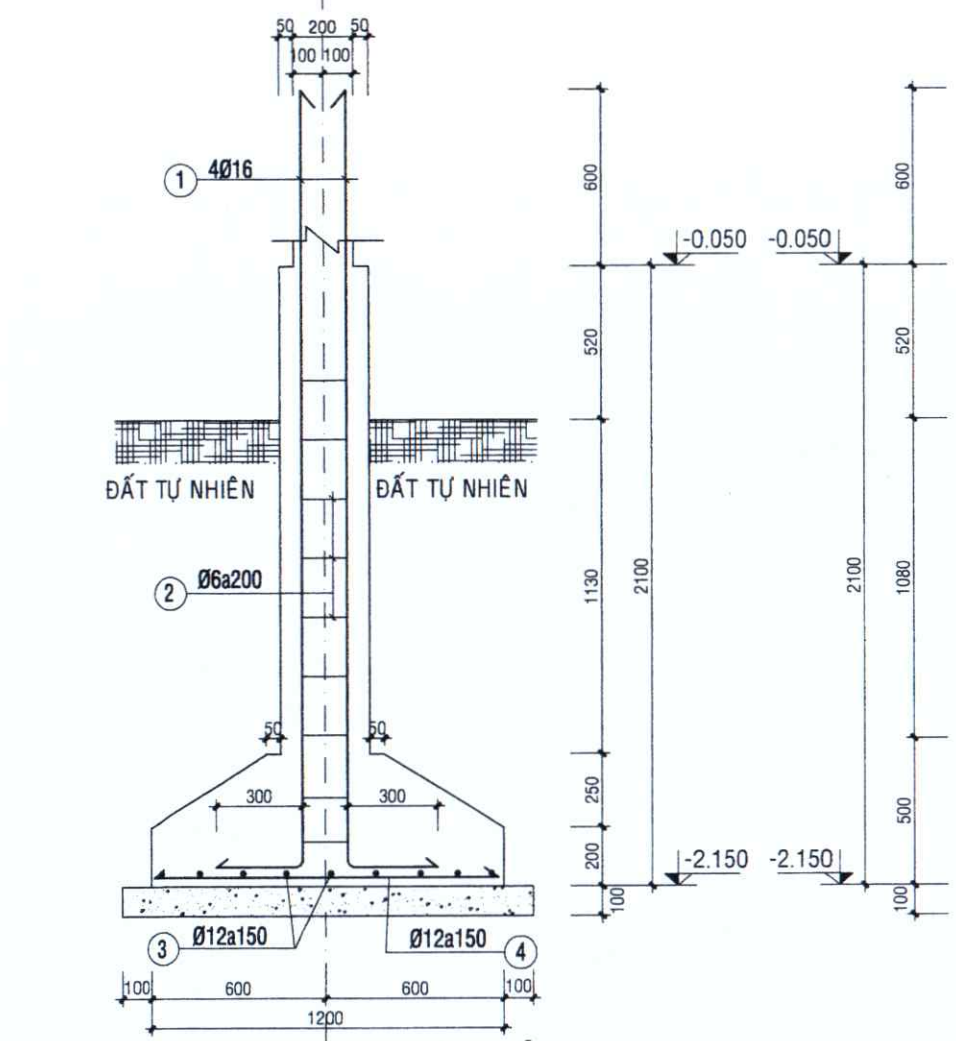

1 ~ 7 **MẶT CẮT 4-4**
TL 1/25

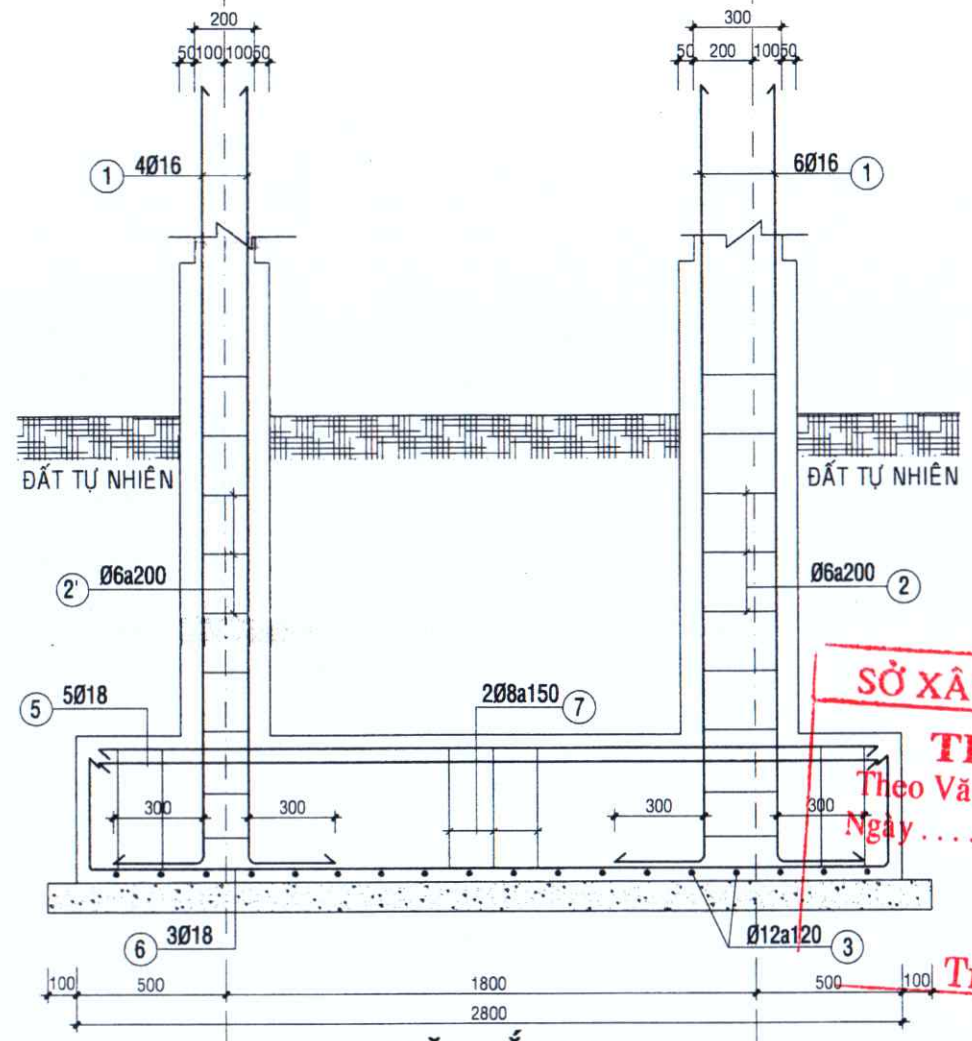

B **MẶT CẮT 5-5** A
TL:1/25

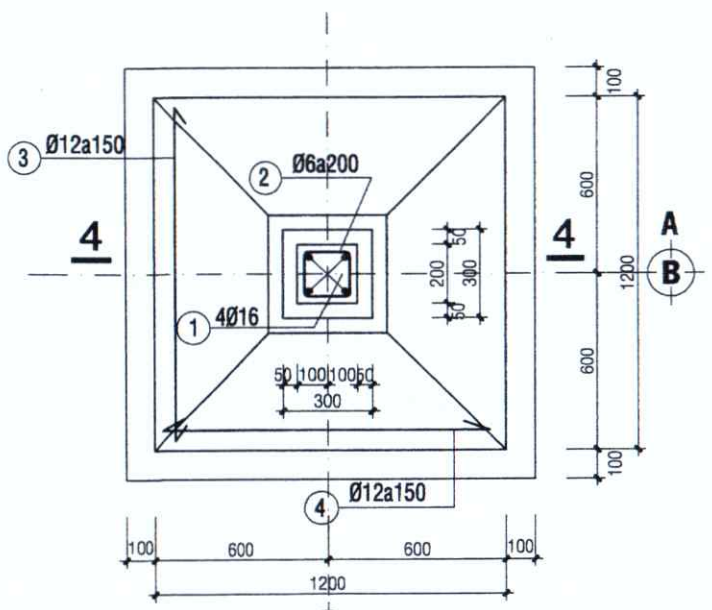

MÓNG M4 1 ~ 7
TL:1/25 SL: 14CK

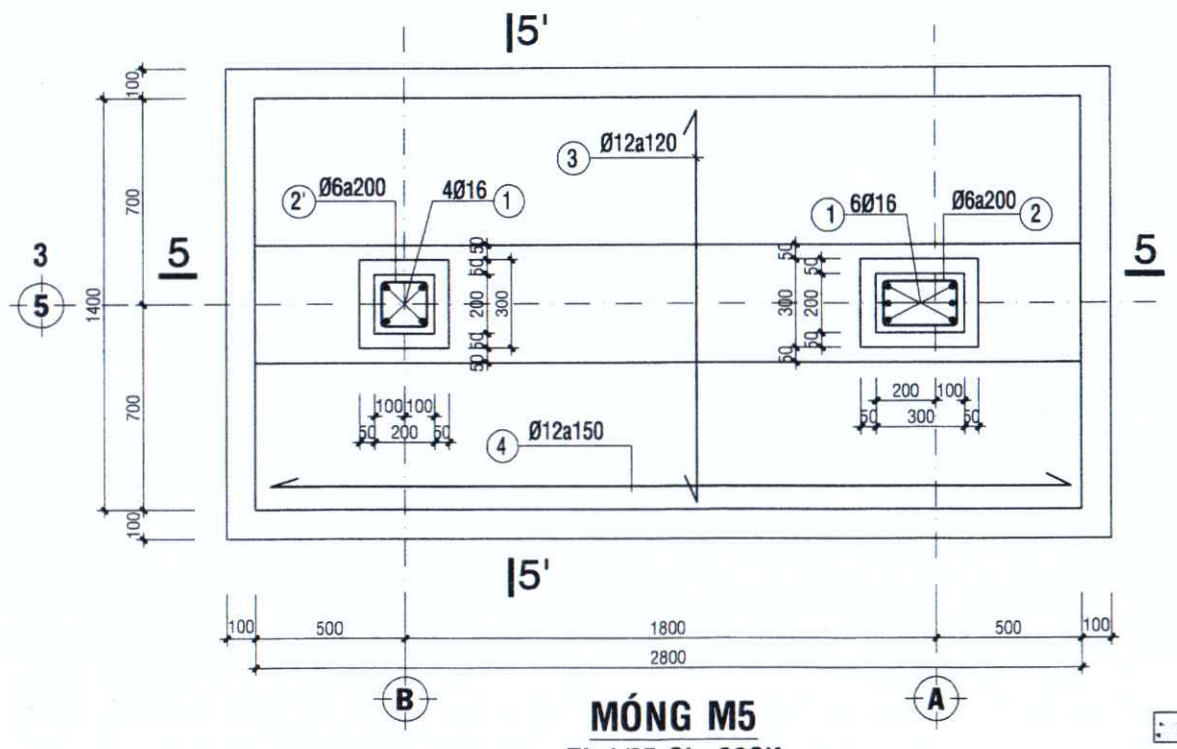

B **MÓNG M5** A
TL:1/25 SL: 02CK

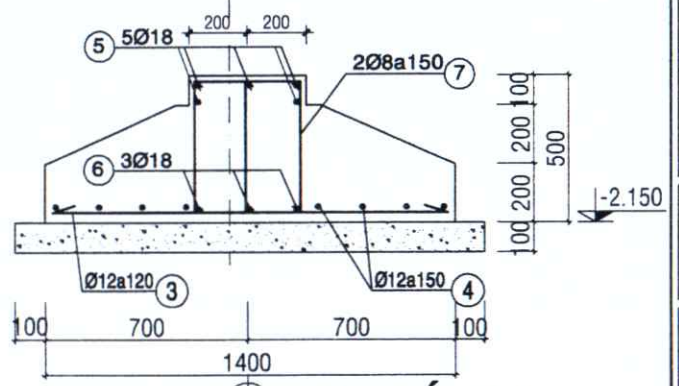

3 5 **MẶT CẮT 5'-5'** TL:1/25

SỞ XÂY DỰNG ĐẮK LẮK
THẨM ĐỊNH
Theo Văn bản số...../.....
Ngày ..... tháng ..... năm 20...
Ký tên:
Trần Văn Hưởng

NỘI DUNG PHÁT HÀNH HỒ SƠ	
BẢN VẼ THIẾT KẾ CƠ SỞ	☐
BẢN VẼ THIẾT KẾ THI CÔNG	☒

CHỦ ĐẦU TƯ:
SỞ XÂY DỰNG TỈNH ĐẮK LẮK

TÊN CÔNG TRÌNH-PROJECT:
THÔNG TIN VÀ TRUYỀN THÔNG THUỘC CÁC CHƯƠNG TRÌNH MỤC TIÊU QUỐC GIA TRÊN ĐỊA BÀN TỈNH, GIAI ĐOẠN 2021-2025 (THIẾT KẾ MẪU)

HẠNG MỤC-ITEMS:
ĐÀI TRUYỀN THANH XÃ VÀ HỆ THỐNG LOA ĐẾN CÁC THÔN, BUÔN (KẾT HỢP ĐIỂM PHỤC VỤ BƯU CHÍNH VÀ DỊCH VỤ VIỄN THÔNG, INTERNET)

VỊ TRÍ-LOCATION:
ĐỊA BÀN CÁC HUYỆN VÀ THÀNH PHỐ - TỈNH ĐẮK LẮK

ĐƠN VỊ THIẾT KẾ:
CÔNG TY TNHH TƯ VẤN THIẾT KẾ
GIA PHÚC
TDP2, P. Ea Tam, Tp. Buôn Ma Thuột, tỉnh Đắk Lắk
Tel: 02623.852965 - MST: 6000458182
Gmail: giaphuc.tvxd@gmail.com

GIÁM ĐỐC-DIRECTOR
Ths. KTS. PHAN THANH DỰ

CHỦ TRÌ KIẾN TRÚC
KTS. HỒ PHI HÙNG

CHỦ TRÌ KẾT CẤU
KS. BÙI MINH KHOA

THIẾT KẾ KIẾN TRÚC
KS. NGUYỄN QUANG ÁNH

THIẾT KẾ KẾT CẤU
KS. BÙI MINH KHOA

QUẢN LÝ KỸ THUẬT
KS. NGUYỄN QUANG ÁNH

TÊN BẢN VẼ - DRAWING NAME:
CHI TIẾT MÓNG M4, M5

TỶ LỆ- SCALE	BẢN VẼ SỐ - DRAWING NO
1/20 ~ 1/100	KC: 03/15

HOÀN THÀNH: ...../2023

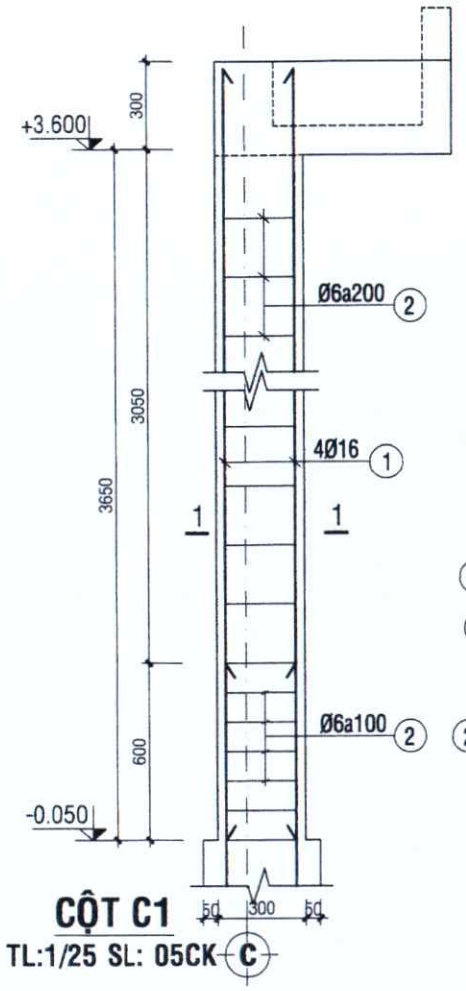

CỘT C1
TL:1/25 SL: 05CK

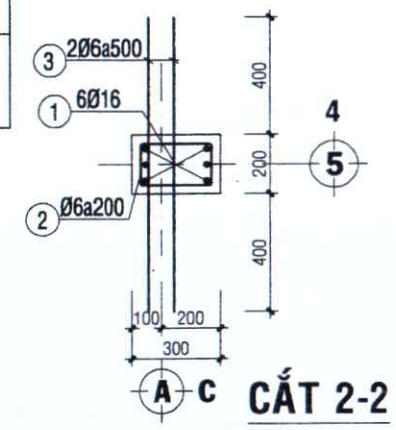

CẮT 2-2
TL 1/25

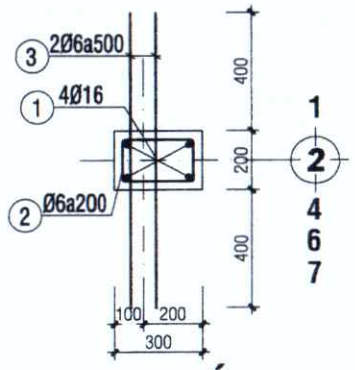

CẮT 1-1
TL 1/25

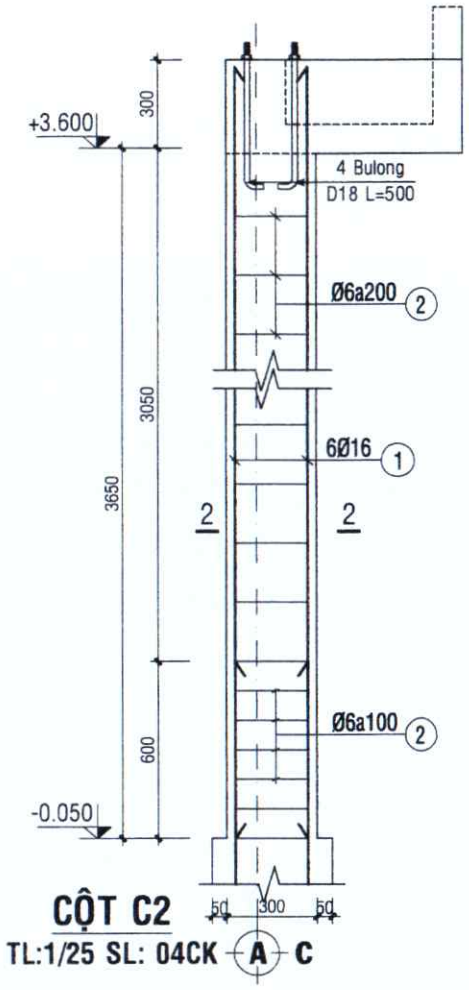

CỘT C2
TL:1/25 SL: 04CK

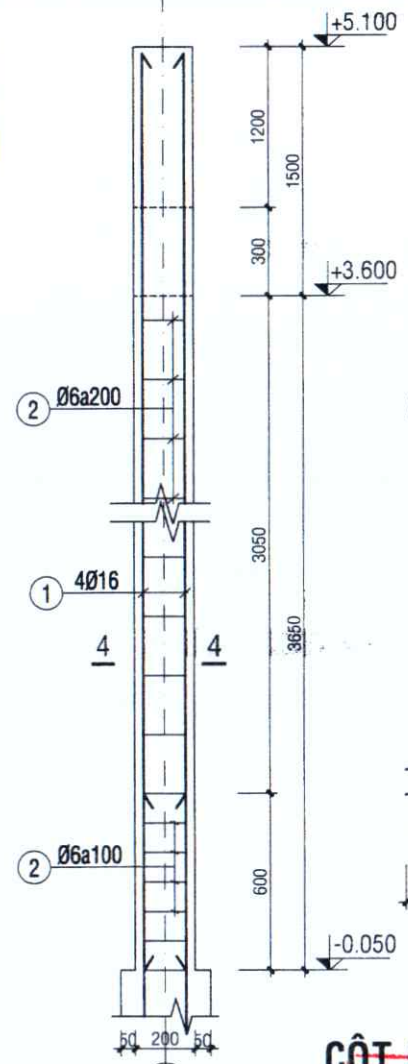

CỘT C4
TL 1/25 SL: 08CK

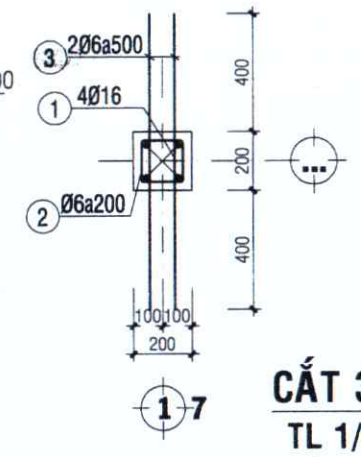

CẮT 3-3
TL 1/25

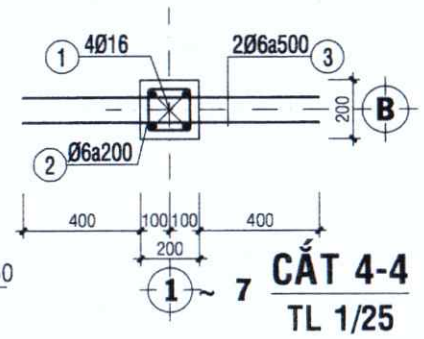

CẮT 4-4
TL 1/25

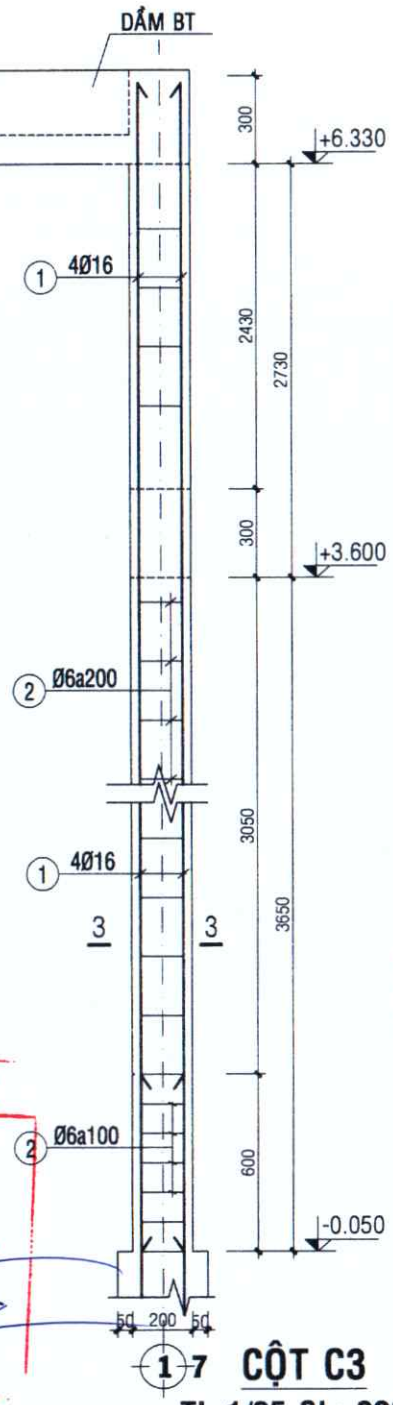

CỘT C3
TL 1/25 SL: 02CK

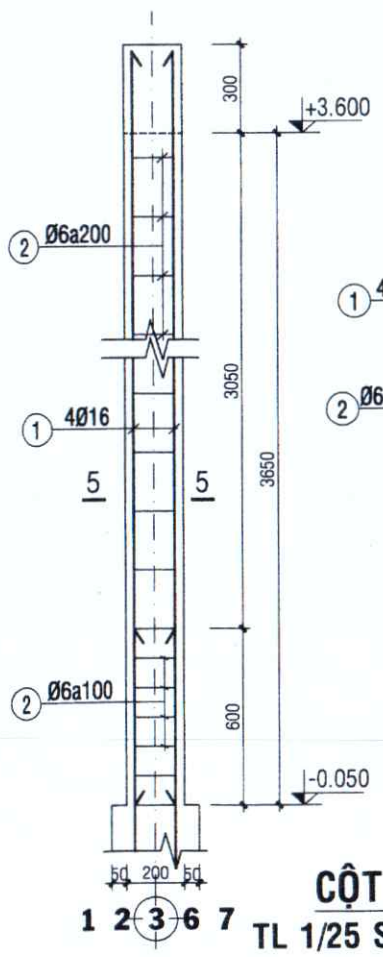

CỘT C5
TL 1/25 SL: 08CK

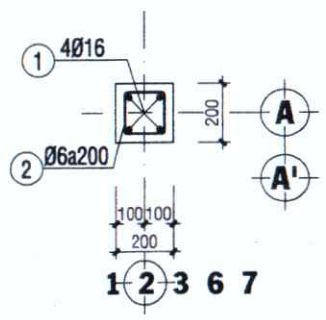

CẮT 6-6
TL 1/25

SỞ XÂY DỰNG ĐẮK LẮK
THẨM ĐỊNH
Theo Văn bản số...../.....
Ngày.....tháng.....năm 20...
Ký tên:
Trần Văn Hưởng

NỘI DUNG PHÁT HÀNH HỒ SƠ	
BẢN VẼ THIẾT KẾ CƠ SỞ	☐
BẢN VẼ THIẾT KẾ THI CÔNG	☒

CHỦ ĐẦU TƯ:
SỞ XÂY DỰNG TỈNH ĐẮK LẮK

TÊN CÔNG TRÌNH-PROJECT:
THÔNG TIN VÀ TRUYỀN THÔNG THUỘC CÁC CHƯƠNG TRÌNH MỤC TIÊU QUỐC GIA TRÊN ĐỊA BÀN TỈNH, GIAI ĐOẠN 2021-2025 (THIẾT KẾ MẪU)

HẠNG MỤC-ITEMS:
ĐÀI TRUYỀN THANH XÃ VÀ HỆ THỐNG LOA ĐẾN CÁC THÔN, BUÔN (KẾT HỢP ĐIỂM PHỤC VỤ BƯU CHÍNH VÀ DỊCH VỤ VIỄN THÔNG, INTERNET)

VỊ TRÍ-LOCATION:
ĐỊA BÀN CÁC HUYỆN VÀ THÀNH PHỐ - TỈNH ĐẮK LẮK

ĐƠN VỊ THIẾT KẾ:
GIAPHUCO
CÔNG TY TNHH TƯ VẤN THIẾT KẾ GIA PHÚC
TDP2, P. Ea Tam, Tp. Buôn Ma Thuột, tỉnh Đắk Lắk
Tel: 02623.852965 - MST: 6000458182
Email: giaphuc.hvxd@gmail.com
GIÁM ĐỐC-DIRECTOR
Ths. KTS. PHAN THANH DỰ

CHỦ TRÌ KIẾN TRÚC
KTS. HỒ PHI HÙNG

CHỦ TRÌ KẾT CẤU
KS. BÙI MINH KHOA

THIẾT KẾ KIẾN TRÚC
KS. NGUYỄN QUANG ÁNH

THIẾT KẾ KẾT CẤU
KS. BÙI MINH KHOA

QUẢN LÝ KỸ THUẬT
KS. NGUYỄN QUANG ÁNH

TÊN BẢN VẼ - DRAWING NAME:
CHI TIẾT CỘT

TỶ LỆ- SCALE	BẢN VẼ SỐ - DRAWING NO
1/20 ~ 1/100	KC: 04/15

HOÀN THÀNH: ...../2023